US PROJEKTOW
DZORY
k Pruszyński
ie Mazowieckie
wskiego 67a

1

PROJEKT
BUDOWLANY - WYKONAWCZY
REMONTU DROGI POW.
NR 2064B MAZURY – JABŁOŃ KOŚCIELNA
W LOK. ROBOCZEJ 0+000 - 1+000,00
W LOK. WG EWIDENCJI DRÓG
2+200,00 – 3+200,00

Działka Nr 70 w obrębie wsi Jabłoń Markowięta na której będzie realizowana inwestycja

INWESTOR: ZARZĄD DRÓG POWIATOWYCH
W WYSOKIEM MAZOWIECKIEM

PROJEKTANT: Franciszek Pruszyński
zam. Wysokie Mazowieckie
ul. Jankowskiego 67a

Franciszek Pruszyński
upr. projekt. i kier. budowy
w zakresie dróg i mostów
Upr. Nr WZDP-8-445/80/66
WZDP-8-445/81/66

Maj 2009 r.

WYKAZ ZAŁĄCZNIKÓW

1.	Strona tytułowa	str. 1
2.	Zawartość opracowania	str. 2
3.	Część opisowo - rysunkowa	str. 3
4.	Opis techniczny	str. 4 - 8
5.	Informacja dotycząca bezpieczeństwa i ochrony zdrowia	str. 9 - 10
6.	Mapa orientacyjna w skali 1:25000	str. 11
7.	Projekt zagospodarowania terenu w skali 1:1000	str. 12
8.	Opis punktów charakterystycznych	str. 13 - 15
9.	Przekrój normalny w skali 1:50	str. 16
10.	Profil podłużny w skali 1:100/1000	str. 17
11.	Przekroje poprzeczne skala 1:20/100	str. 18 - 23
12.	Prefabrykat żelbetowy do umocnienia dna rowu	str. 24
13.	Część obliczeniowo – kosztorysowa	str. 25
14.	Kosztorys ofertowy	str. 26 - 27
15.	Przedmiar robót	str. 28 - 31
16.	Tabela robót ziemnych	str. 32 - 33
17.	Tabela wyrównań masą mineralno-asfaltową	str. 34 - 35
18.	Tabela plantowania skarp nasypów	str. 36 - 37
19.	Tabela plantowania skarp wykopów	str. 38 - 39
20.	Wykaz zjazdów do wykonania	str. 40
23.	Wykaz krzaków do karczowania	str. 41
24.	Wykaz drzew do karczowania	str. 42
25.	Zestawienie sprzętu	str. 43
26.	Zestawienie robocizny	str. 44
27.	Zestawienie materiałów	str. 45

CZĘŚĆ OPISOWO - RYSUNKOWA

OPIS TECHNICZNY

do projektu zagospodarowania działki Nr 70 w obrębie wsi Jabłoń Markowięta podczas remontu drogi pow. Nr 2064B Mazury – Jabłoń Kościelna w m. Jabłoń Markowięta w lok. roboczej 0+000 – 1+000,00

1. PRZEDMIOT I CEL INWESTYCJI

Celem opracowania jest przebudowa drogi pow. Nr 2064B Mazury – Jabłoń Kościelna w m. Jabłoń Markowięta w lok. roboczej 0+000 – 1+000,00 w lok. wg ewidencji drogi 2+200,00 - 3+200,00

Niniejsze opracowanie obejmuje:

- wykonanie nawierzchni bitumicznej grubości 3+3 cm z mieszanki mineralno-asfaltowej wg PN-S-96025; 2000
- wyrównanie istniejącej nawierzchni bitumicznej mieszanką mineralno-asfaltową
- korektę oznakowania pionowego (oddzielne opracowanie)
- przebudowę istniejących przepustów na zjazdach gospodarczych
- umocnienie rowu elementami prefabrykowanymi korytkowymi

2. STAN PRAWNY

Inwestycja jest zlokalizowana na działce Nr 70 w obrębie wsi Jabłoń Markowięta znajdującej się w administracji Zarządu Dróg Powiatowych w Wysokiem Mazowieckiem.

3. STAN ISTNIEJĄCY

Istniejąca droga powiatowa posiada klasę D

3.1. Przebieg drogi

W/w odcinek drogi przebiega przez teren niezabudowany w lok. 0+000 – 0+230,00 i 0+560,00 – 1+000,00 oraz teren zabudowany w lok. 0+230,00 – 0+560,00 wieś Jabłoń Markowięta.

- początek opracowania w km 0+000 na granicy gmin Nowe Piekuty i Wysokie Mazowieckie
- koniec opracowania w km 1+000,00.

Długość opracowania 1,000 km.

3.2. Przekroje normalne

Droga powiatowa w lok. 0+000 – 0+872,00 posiada przekrój trasowy jednojezdniowy o niżej wymienionych parametrach:

- nawierzchnia bitumiczna
- szerokość jezdni - 5,00 m
- szerokość korony - 8,00 m
- szerokość pasa drogowego 12,00 m

w lok. 0+872,00 – 0+892,00 odcinek przejściowy z szerokości jezdni 5,00 m do szerokości 5,50 m

w lok. 0+892,00 – 1+000,00 szerokość nawierzchni bitumicznej wynosi 5,50 m pozostałe parametry drogi pozostają bez zmian.

3.3. Uzbrojenie techniczne

Teren na którym położony jest odcinek drogi uzbrojony jest w napowietrzną linię energetyczną oraz wodociąg. Uzbrojenie istniejące zostało naniesione na planie zagospodarowania terenu umownym kolorem.

3.4. Badania geotechniczne

Podczas badań geotechnicznych wykonanych w korpusie drogi stwierdzono że najwyżej położoną warstwę stanowią grunty niewysadzinowe – piaski.

W otworach poniżej niwelety drogi stwierdzono występowanie wody gruntowej na poziomie 1,80 m poniżej terenu.

Podłoże gruntowe zakwalifikowano do grupy nośności G1

Warunki wodne określono jako dobre.

3.5. Stan techniczny

Nawierzchnia na w/w odcinku drogi jest mocno zdeformowana w przekroju podłużnym i poprzecznym.

3.6. Odwodnienie

Odwodnienie powierzchniowe do istniejącej kraty ściekowej na dnie rowu przydrożnego w km 0+243,00 po stronie prawej odprowadzającej wody opadowe do istniejącego kolektora deszczowego. W km 0+482,80 pod koroną drogi istnieje przepust z rur betonowych „Wipro" Ø50 cm L=9,00 odprowadzający wody opadowe do studni rewizyjnej i dalej istniejącym kolektorem burzowym do rowu melioracyjnego. Stan przepustu i kolektora deszczowego dobry. Rów przydrożny w lok. 0+243,00 – 0+323,00 jest umocniony płytkami chodnikowymi o wym. 50x50x7 cm.

3.7. Obiekty inżynierskie

Na projektowanych do remontu odcinku drogi brak jest obiektów inżynierskich.

3.8. Warunki ruchowe

Warunki ruchowe samochodowe i piesze są dobre.

4. STAN PROJEKTOWANY

4.1. Przebieg trasy

Odcinek drogi zaprojektowano tak, aby oś projektowanej drogi pokrywały się z osią istniejącą, a korona mieściła się w istniejącym pasie drogowym.

Spadki podłużne niwelety mieszczą się w granicach 0,10 – 1,84%, załamania niwelety wyokrąglono łukami pionowymi wklęsłymi i wypukłymi o promieniach wykazanych na profilu podłużnym drogi.

4.2. Skrzyżowania

Droga powiatowa krzyżuje się z drogami gminnymi, które są jej podporządkowane.

4.3. Projektowane elementy drogi związane z bezpieczeństwem

Na planie sytuacyjnym stałej organizacji ruchu drogowego zostały naniesione znaki projektowane pokolorowane i istniejące do likwidacji kolorem szarym.

4.4. Przekroje normalne

Na projektowanym do przebudowy odcinku drogi projektuje się przekrój trasowy o niżej wymienionych parametrach:
w lok. 0+000 – 0+872,00
- szerokość korony drogi 8,00 – 10,00 m
- szerokość jezdni – 5,00 m
- spadek poprzeczny jezdni daszkowy 2% na odcinkach prostych, na łukach wg wykazu na przekrojach normalnych
- spadek poboczy 6%
- klasa drogi D
- szybkość projektowa 40 km/godz.
- obciążenie ruchem KR - 1
- szerokość poboczy gruntowych - 2x1,25-2,50 m.

w lok. 0+872,00 – 0+892,00 odcinek przejściowy o zmiennej szerokości nawierzchni z 5,00 m do 5,50 m, w lok. 0+892,00 – 1+000 szerokość jezdni 5,50 m, szerokość poboczy gruntowych 1,25 m . Pozostałe parametry pozostają bez zmian.

4.6. Konstrukcja nawierzchni

- warstwa ścieralna grubości 3 cm z mieszanki mineralno-asfaltowej KR-1wg PN-S-96025;2000
- warstwa wiążąca grubości 3 cm z mieszanki mineralno-asfaltowej KR-1wg PN-S-96025;2000
- wyrównanie istniejącej nawierzchni bitumicznej mieszanką mineralno-asfaltową KR-1 wg PN-S-96025;2000 zgodnie z profilem podłużnym drogi

4.7. Odwodnienie

Odwodnienie drogi na dotychczasowych warunkach. W celu poprawy spływu wód opadowych z drogi i przyległego terenu projektuje się rowy przydrożne umocnić prefabrykowanymi elementami korytkowymi w lok:

0+243,00 – 0+370,40 str. p.
0+412,00 – 0+592,00 str. p.
0+459,14 – 0+482,80 str. l.

4.8. Gospodarka zielenią

Nie dotyczy

5. ROZBIÓRKI

Istniejące umocnienie dna i skarp rowu po stronie prawej w lok. 0+243,00 – 0+323,00 należy rozebrać.

6. ZESTAWIENIE POWIERZCHNI

- powierzchnia nawierzchni bitumicznej m^2 – 5.214,0
- powierzchnia nawierzchni żwirowej na zjazdach do pól i posesji m^2 – 423,0
- powierzchnia plantowania skarp nasypów i wykopów m^2 – 1.642,0

7. TERENY CHRONIONE

Teren objęty remontem drogi nie jest wpisany do rejestru zabytków i nie podlega ochronie prawnie konserwatorskiej.

8. TERENY GÓRNICZE

Nie występują

9. OCHRONA ŚRODOWISKA

Remont drogi będzie miała pozytywny wpływ na środowisko. W znacznym stopniu zmniejszy się poziom hałasu. Zdecydowanie poprawi się komfort ruchu mechanicznego. Umocnienie skarp rowów i przebudowa przepustów na zjazdach gospodarczych ułatwi spływ wód opadowych z drogi i przyległego terenu.

10. PLAN BEZPIECZEŃSTWA I OCHRONY ŚRODOWISKA

Oddzielne opracowanie (Informacja o planie bezpieczeństwa i ochrony zdrowia).

11. OPRACOWANIE GEODEZYJNE

Jako reperów użyto repera państwowego w budynku mieszkalnym Nr 2 oraz reperów roboczych założonych na dolnej zawiasie bramy wjazdowej do posesji, słupku geodezyjnym z bolcem stalowym zlokalizowanym w okolicy krzyża oraz cokole betonowym słupka wskaźnikowego gazu ich wysokości i lokalizację pokazano na profilu podłużnym drogi.

12. STAN TERENOWO – PRAWNY

Inwestycja jest zlokalizowana na działce Nr 70 w obrębie wsi Jabłoń Markowięta znajdującej się w administracji Zarządu Dróg Powiatowych w Wysokiem Mazowieckiem.
Planowana inwestycja mieści się w istniejących granicach pasa drogowego.

13. PROJEKT STAŁEJ ORGANIZACJI RUCHU DROGOWEGO

Oddzielne opracowanie

14. UZGODNIENIA

W związku z przebudową drogi zostały przeprowadzone uzgodnienia:
- Zakład Energetyczny Białystok, Dystrybucja w Wysokiem Mazowieckiem
- Urzędem Gminy w Nowych Piekutach

Franciszek Pruszyński
upr. projekt. kier. budowy
w zakresie dróg i mostów
Upr. Nr WZDP-8-445/81/66
WZDP-8-445/81/66

INFORMACJA
DOTYCZĄCA BEZPIECZEŃSTWA I OCHRONY ZDROWIA PRZY REALIZACJI REMONTU

drogi powiatowej Nr 2064B odcinek w m. Jabłoń Markowięta
w lok. 0+000 – 1+000,00

CZĘŚĆ OPISOWA

1.0. PODSTAWA OPRACOWANIA

- Projekt budowlany przedsięwzięcia j.w.
- Ustawa z dnia 7 lipca 1994 roku – Prawo budowlane (tekst jednolity Dz.U. Nr 207 z 2003 r. poz. 2016)
- Rozporządzenie Ministra Infrastruktury z dnia 23 czerwca 2003 r. w sprawie informacji dotyczącej bezpieczeństwa i ochrony zdrowia oraz planu bezpieczeństwa i ochrony zdrowia (Dz.U. Nr 120 poz. 1126)

2.0. ZAKRES ROBÓT DLA CAŁEGO ZAMIERZENIA BUDOWLANEGO

Zakres robót budowlanych wg opracowanego projektu budowlanego na remont drogi powiatowej Nr 2064B odcinek w m. Jabłoń Markowięta w lok. 0+000 – 1+000,00 obejmuje:
- wykonanie nawierzchni bitumicznej z mieszanki mineralno-asfaltowej
- wyrównanie i wzmocnienie istniejącej nawierzchni bitumicznej mieszanką mineralno-asfaltową
- wykonanie nawierzchni żwirowej na zjazdach
- budowę przepustów na zjazdach gospodarczych
- umocnienie rowu przydrożnego elementami prefabrykowanymi korytkowymi
- wykonanie oznakowania pionowego

3. 0. WSKAZANIA PRZEWIDYWANYCH ZAGROŻEŃ PODCZAS REALIZACJI ROBÓT

Do niebezpiecznych robót należy:
- prowadzenie robót pod odbywającym się ruchem mechanicznym
- prowadzenie robót w bezpośrednim sąsiedztwie podziemnych istniejących instalacji infrastruktury technicznej należy uzgodnić z ich Zarządcą
- w przypadku odkrycia w trakcie prowadzenia robót ziemnych przewodów infrastruktury technicznej, należy niezwłocznie przerwać roboty do czasu określenia pochodzenia tych instalacji i określić czy i w jaki sposób możliwe jest dalsze prowadzenie robót
- prace związane z wykonywaniem nawierzchni bitumicznych
- używanie sprzętu mechanicznego podczas wykonywania, robót ziemnych, a w szczególności rozkładarka mas bitumicznych, koparki podsiębierne, walce statyczne, równiarka samojezdna, dźwigi samochodowe.

W związku z tym Wykonawca robót powinien opracować plan bezpieczeństwa i ochrony zdrowia uwzględniając zagrożenia przy w/w robotach.

4. 0. WSKAZANIA ŚRODKÓW TECHNICZNYCH I ORGANIZACYJNYCH ZAPOBIEGAJĄCYCH NIEBEZPIECZEŃSTWU

Prowadzenie robót przy dopuszczeniu zewnętrznego ruchu drogowego wymaga odpowiedniej organizacji oznakowania i zabezpieczenia tego ruchu dla poszczególnych etapów przebudowy.

Dla właściwego zabezpieczenia i organizacji ruchu drogowego winien być opracowany i zatwierdzony przez właściwy organ zarządzający ruchem drogowym „projekt organizacji ruchu drogowego na czas przebudowy drogi" – z ustawieniem odpowiednich znaków drogowych, zapór drogowych zabezpieczających plac budowy.

Franciszek Pruszyński
upr. projekt. i kier. budowy
w zakresie dróg i mostów
Upr. Nr WZDP-8-445/81/66
WZDP-8-445/81/66

MAPA ORIENTACYJNA

SKALA 1 : 25000

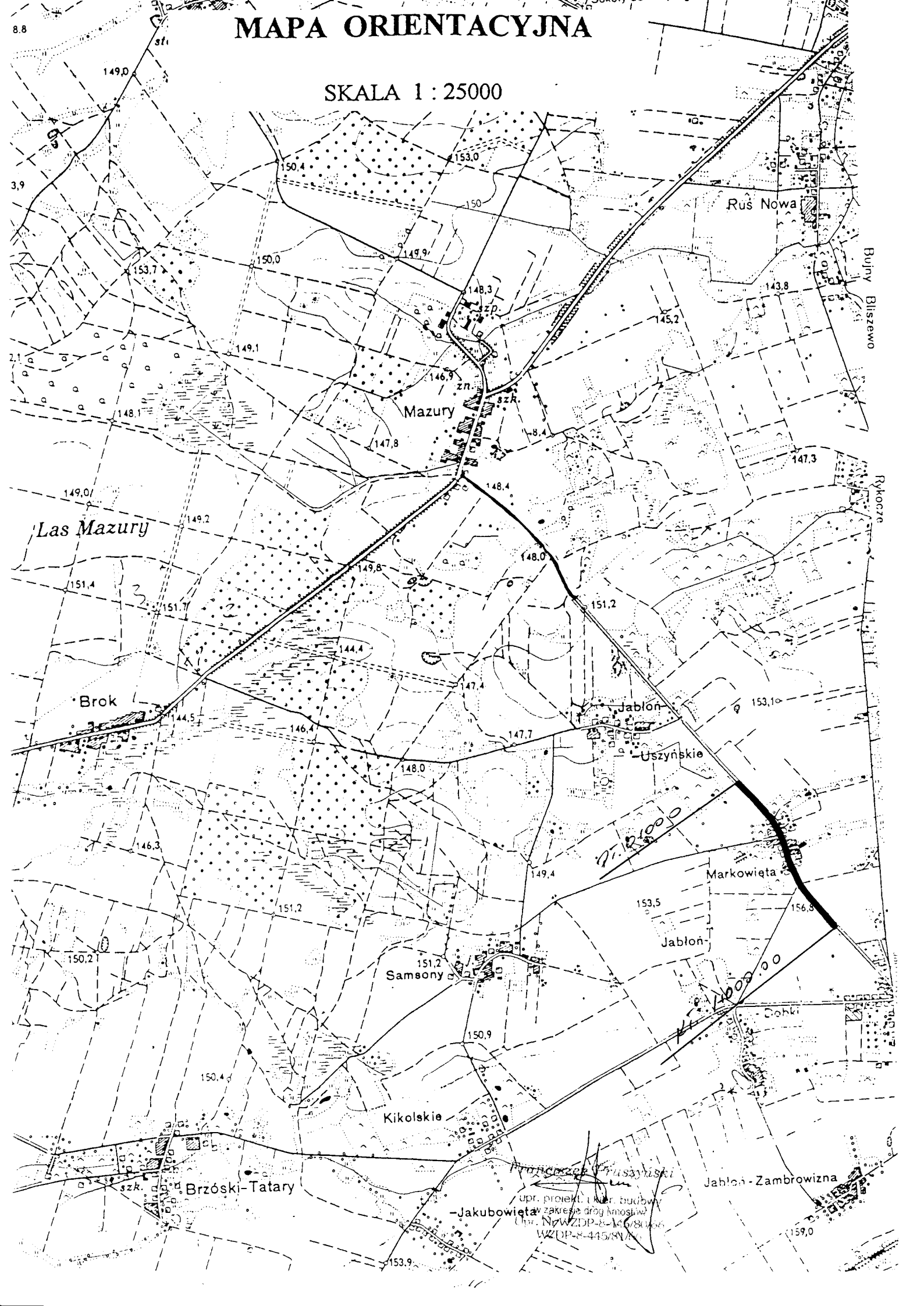

PROJEKT ZAGOSPODAROWANIA TERENU

SKALA 1:1000

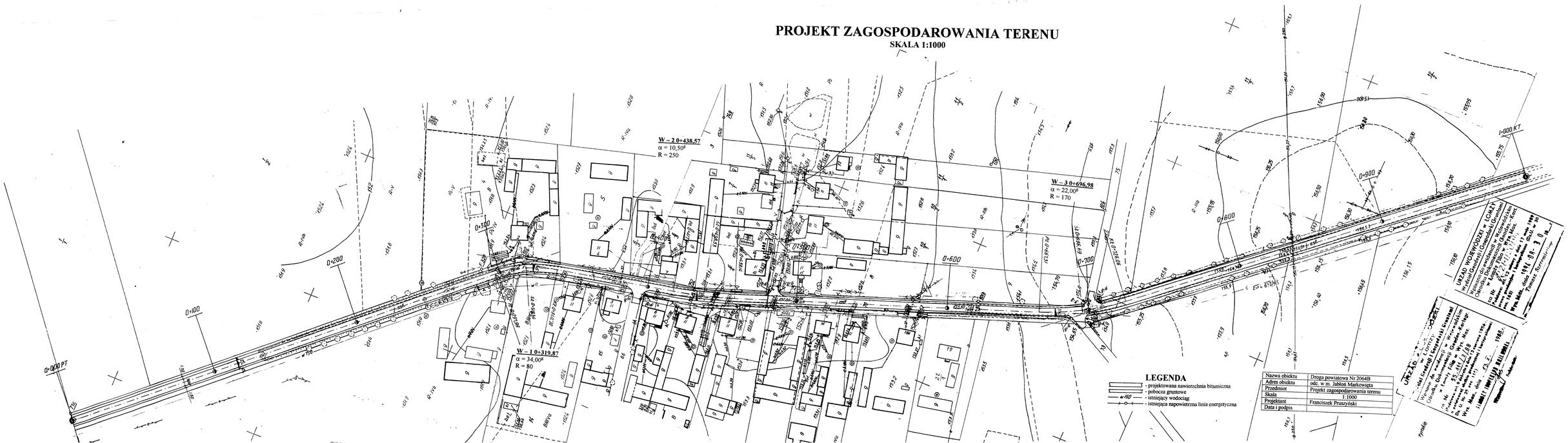

OPIS TOPOGRAFICZNY
PUNKTÓW CHARAKTERYSTYCZNYCH

0+000 PT
Jabłoń Kościelna

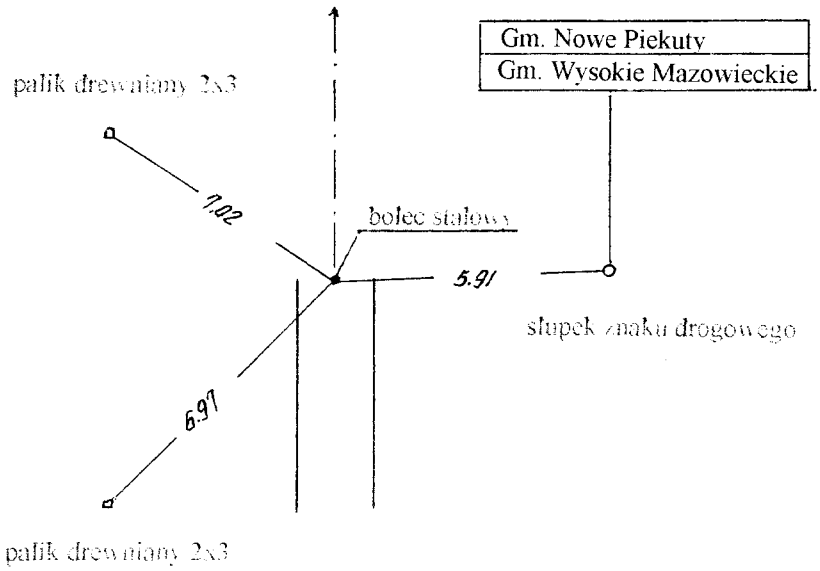

W – 1 0+319,87

$\alpha = 34{,}00^g$
R = 80
T = 21,89
z = 2,94
Ł = 42,72
i = 4,5% jednostronny
PP = 30
p = 0,40

PPP – 0+267,98
PŁ – 0+297,98
ŚŁ – 0+319,34
KŁ – 0+340,70
KPP – 0+370,70

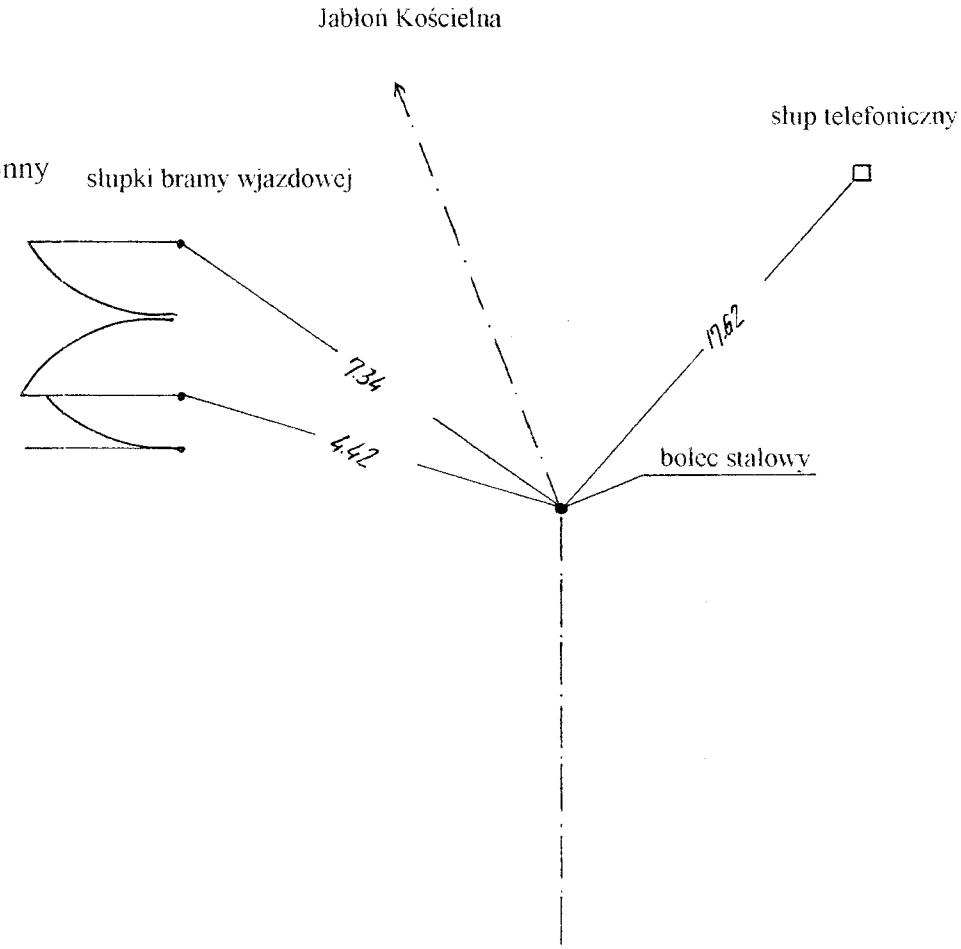

W – 2 0+438,57

$\alpha = 10{,}50^g$
R = 250
T = 20,66
z = 0,85
Ł = 41,23
i = 2% jednostronny
PP = 30
p = 0

PPP – 0+387,01
PŁ – 0+417,91
ŚŁ – 0+438,53
KŁ – 0+459,14
KPP – 0+489,14

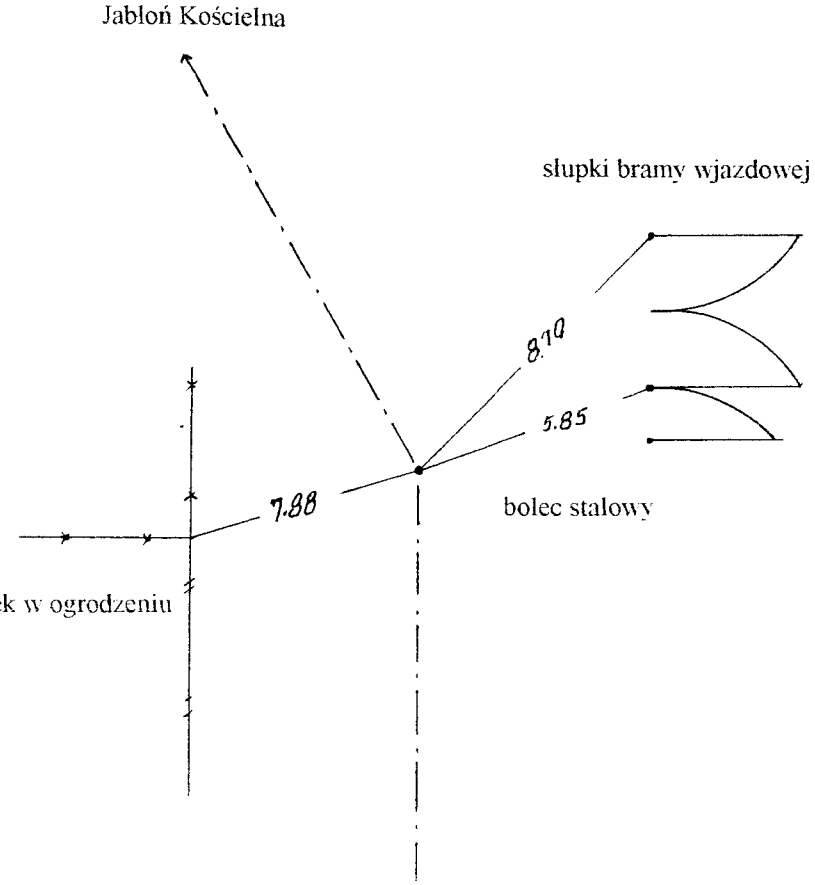

W – 3 0+696,98

$\alpha = 22{,}00^g$
R = 170
T = 29,67
z = 2,57
Ł = 58,75
i = 3% jednostronny
PP = 30
p = 0,20

PPP – 0+637,31
PŁ – 0+667,31
ŚŁ – 0+696,69
KŁ – 0+726,06
KPP – 0+756,06

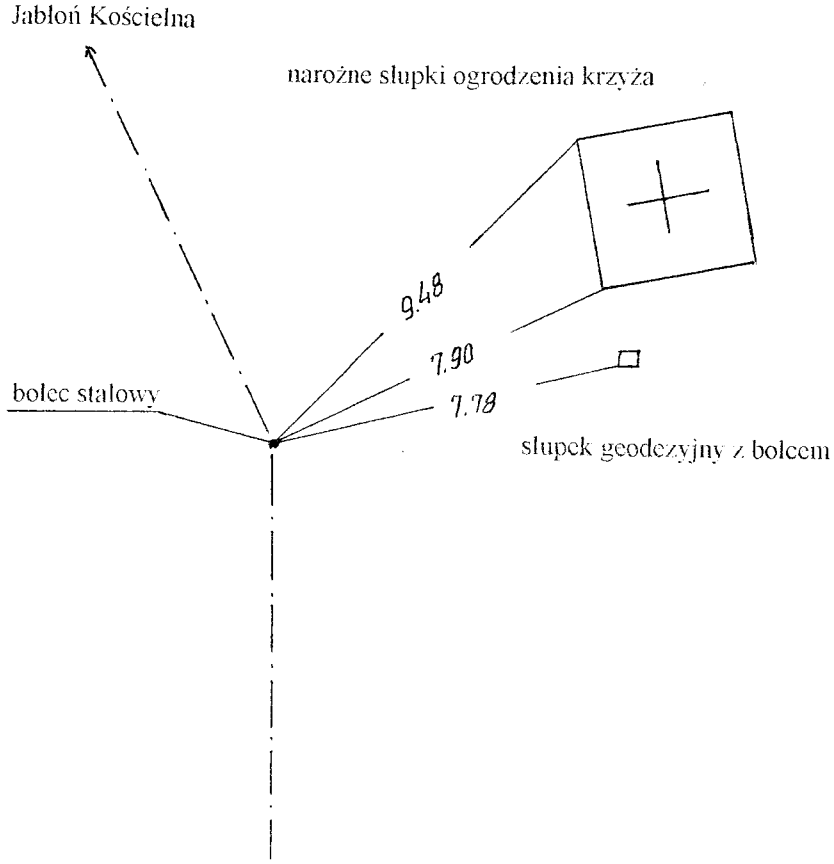

1+000,00 KT

Jabłoń Kościelna

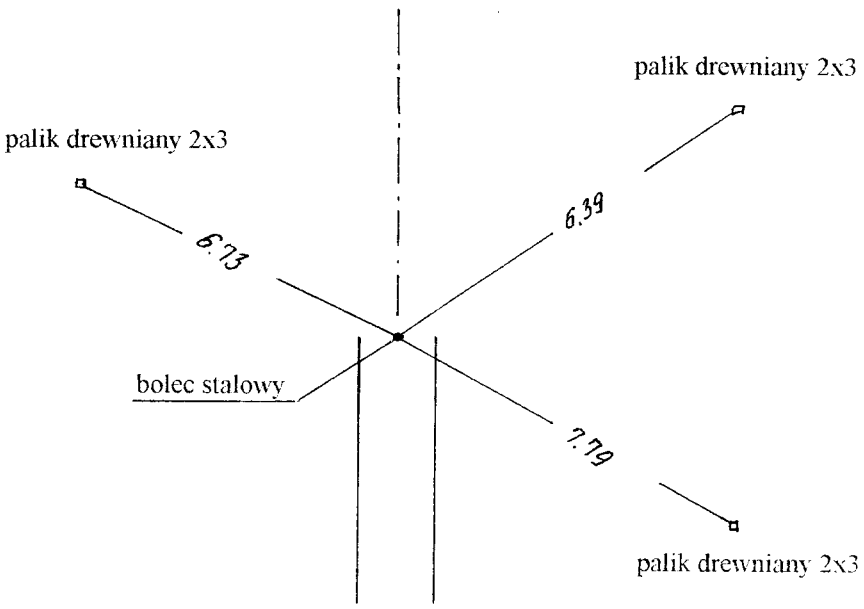

Nazwa obiektu	Droga powiatowa Nr 2064B
Adres obiektu	odc. w m. Jabłoń Markowięta
Przedmiot	Opis topograficzny punktów charakterystycznych
Skala	-
Projektant	Franciszek Pruszyński *Franciszek Pruszyński*
Data i podpis	maj 2009r

UP. projekt. i kier. budowy
w zakresie dróg i mostów
Nr WZDP-8-445/80/66
WZDP-8-445/81/66

PRZEKROJE NORMALNE

SKALA 1:50

W LOK. 0+000 – 0+872,00

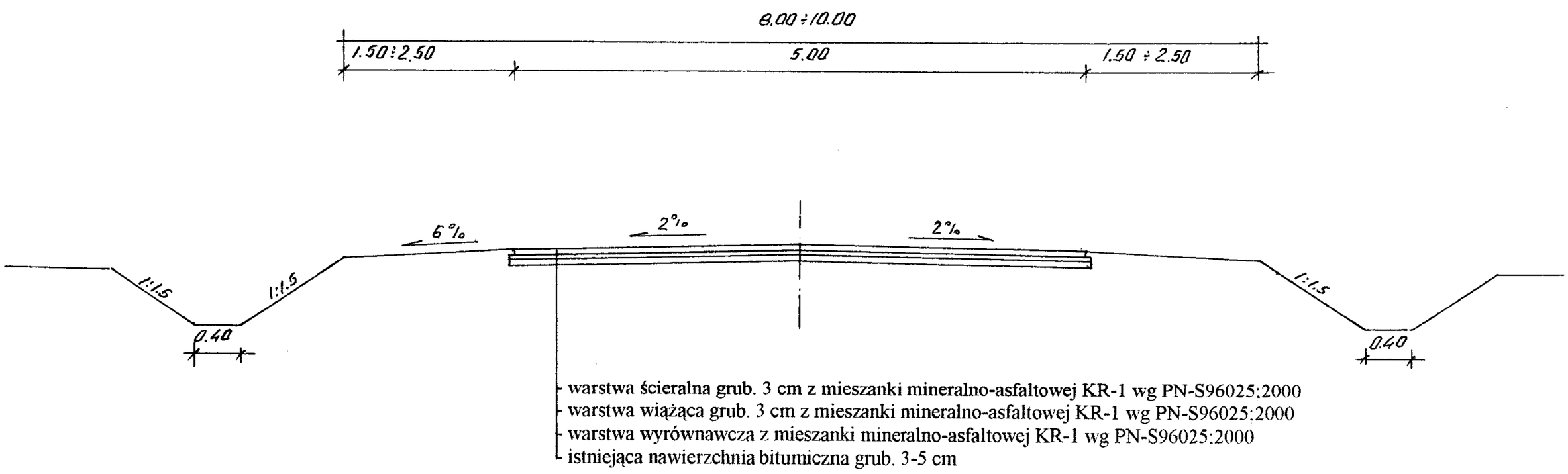

W LOK. 0+872,00 – 1+000,00

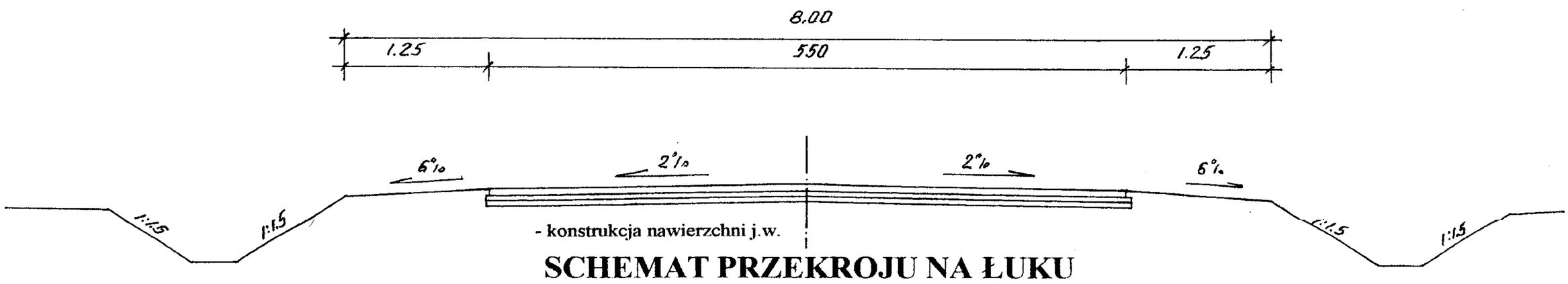

SCHEMAT PRZEKROJU NA ŁUKU

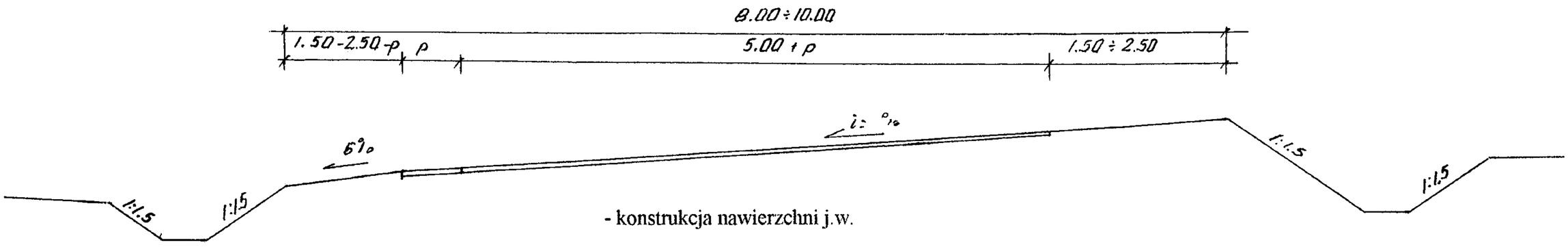

WYKAZ PARAMETRÓW TECHNICZNYCH NA ŁUKACH POZIOMYCH

Lp	Nr wierzchołka	Lokalizacja wierzchołka	Kąt zwrotu α = g	Promień skrętu R= m	Załamanie trasy w prawo lewo	Spadek nawierzchni na łuku %	Poszerzenie nawierzchni m	Prosta przejściowa m
1	W - 1	0+319,87	34,00g	80	prawo	4,5% jednostronny	0,40	30
2	W – 2	0+438,57	10,50g	250	lewo	2% jednostronny	-	30
3	W – 3	0+696,98	22,00g	170	lewo	3% jednostronny	0,20	30

Nazwa obiektu	Droga powiatowa Nr2064B
Adres obiektu	odc. w m. Jabłoń Markowięta
Przedmiot	Przekroje normalne
Skala	1:50
Projektant	Franciszek Pruszyński
Data i podpis	maj 2009r.

Franciszek Pruszyński
upr. projekt. i kier. budowy
w zakresie dróg i mostów
Upr. Nr WZDP-8-445/80/66
WZDP-8-445/81/66

PROFIL PODŁUŻNY
SKALA 1:100/1000

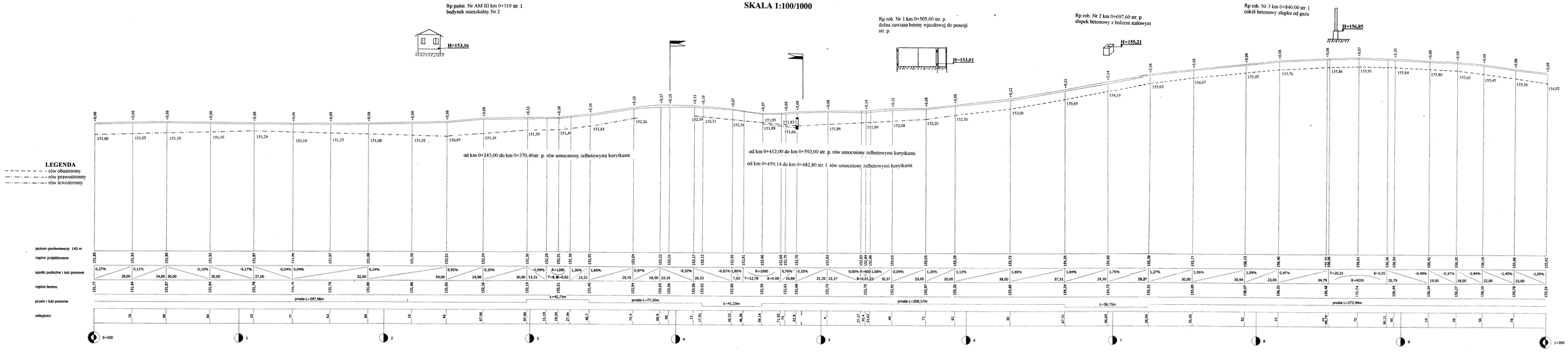

Nazwa obiektu	Droga powiatowa Nr 2064B
Adres obiektu	odc. w m. Jabłon Markowizna
Przedmiot	Profil podłużny
Skala	1:100/1000
Projektant	Franciszek Prusewicz
Data i podpis	

PRZEKROJE POPRZECZNE
SKALA 1:20/100

0+000 PT

Pwm = 0,143

W = 0,16
N = 0,30

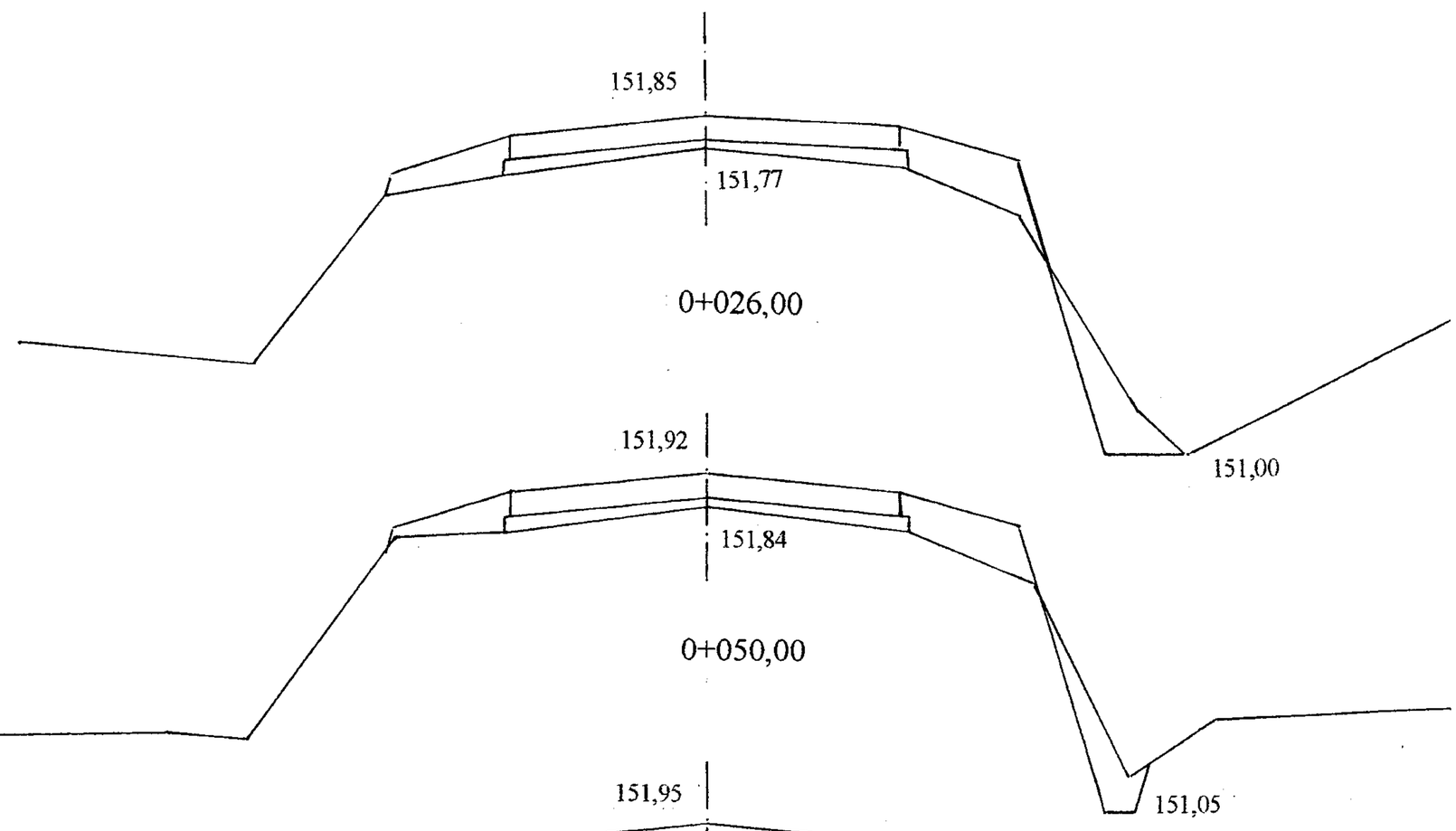

Pwm = 0,130

W = 0,14
N = 0,30

Pwm = 0,130

W = 0,16
N = 0,30

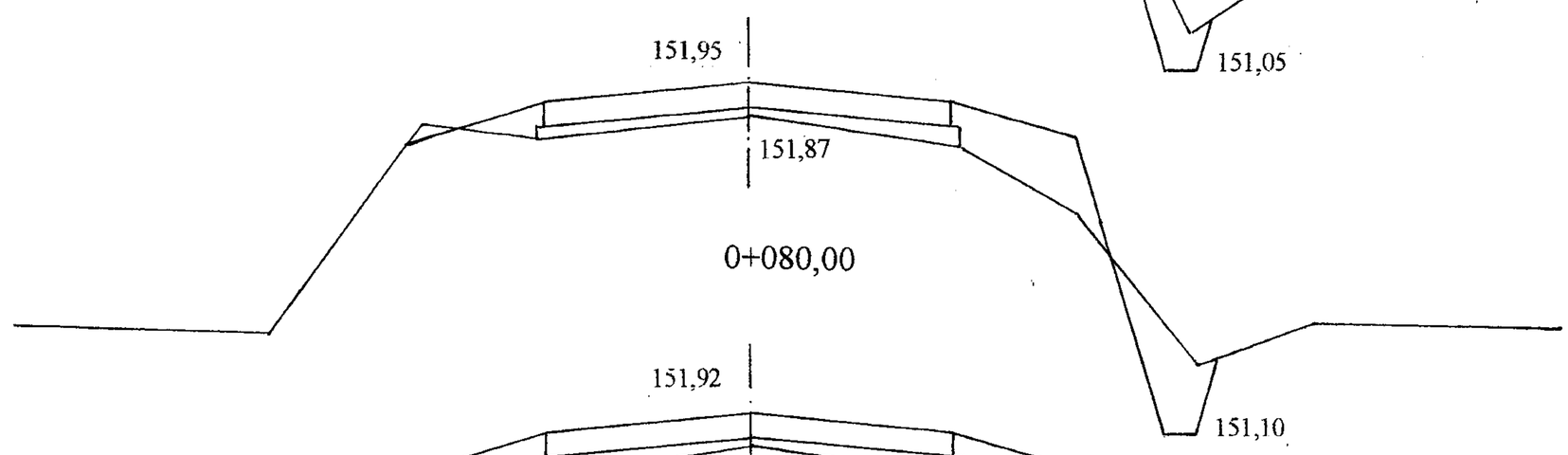

Pwm = 0,156

W = 0,08
N = 0,34

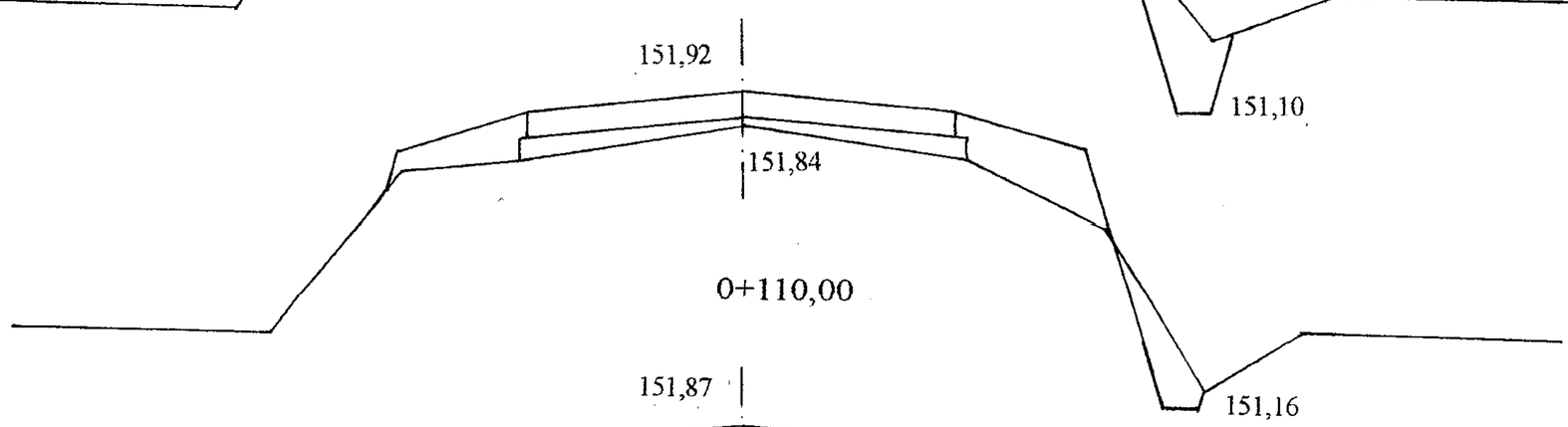

Pwm = 0,156

W = 0,14
N = 0,28

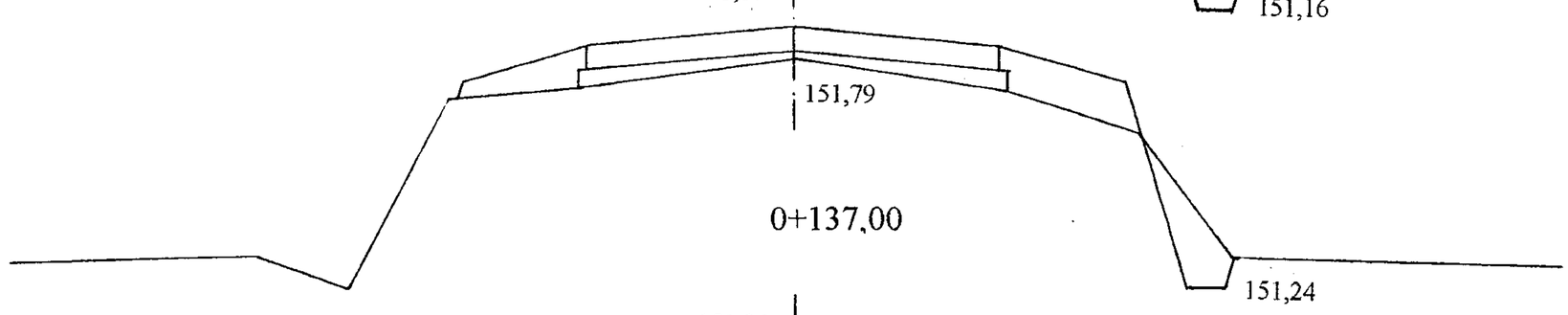

Pwm = 0,130

W = 0,28
N = 0,32

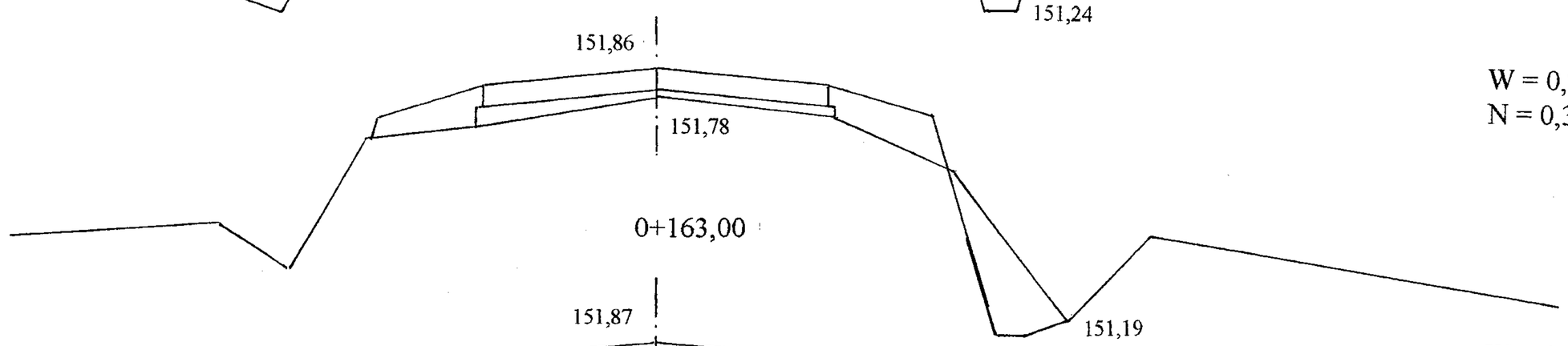

Pwm = 0,156

W = 0,16
N = 0,24

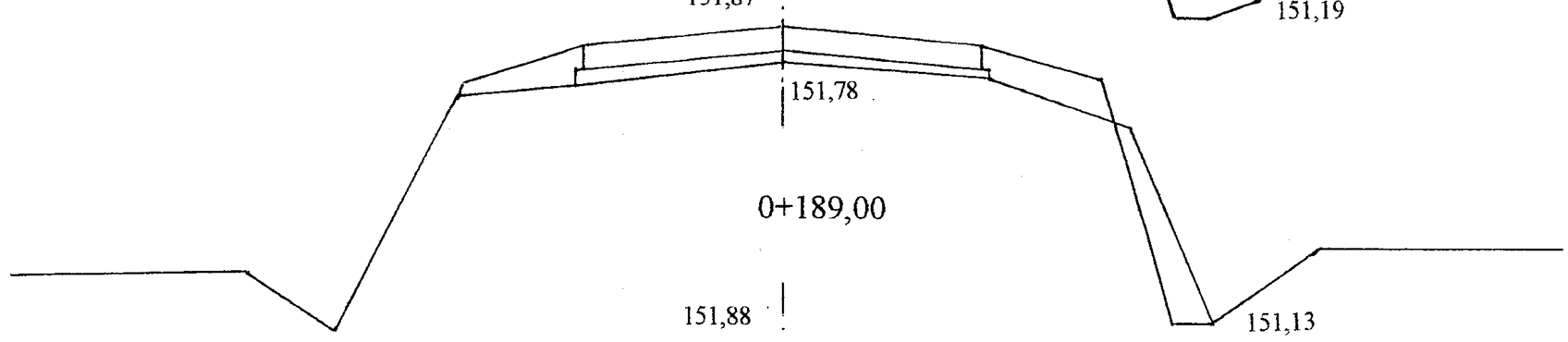

Pwm = 0,140

W = 0
N = 0,26

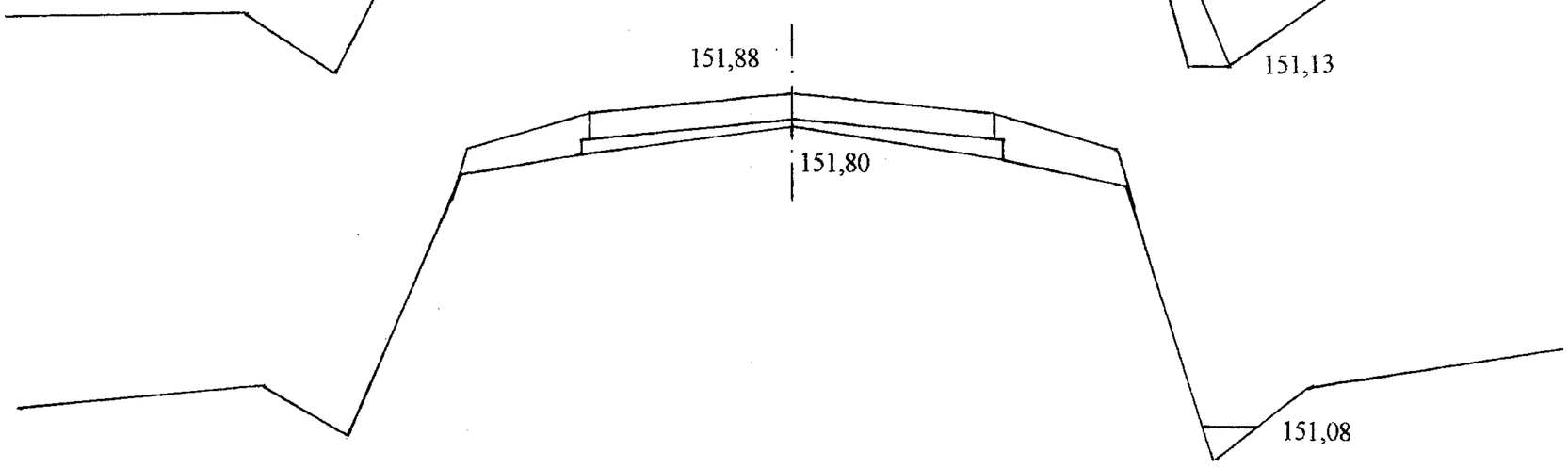

0+219,00

Pwm = 0,153

W = 0,06
N = 0,18

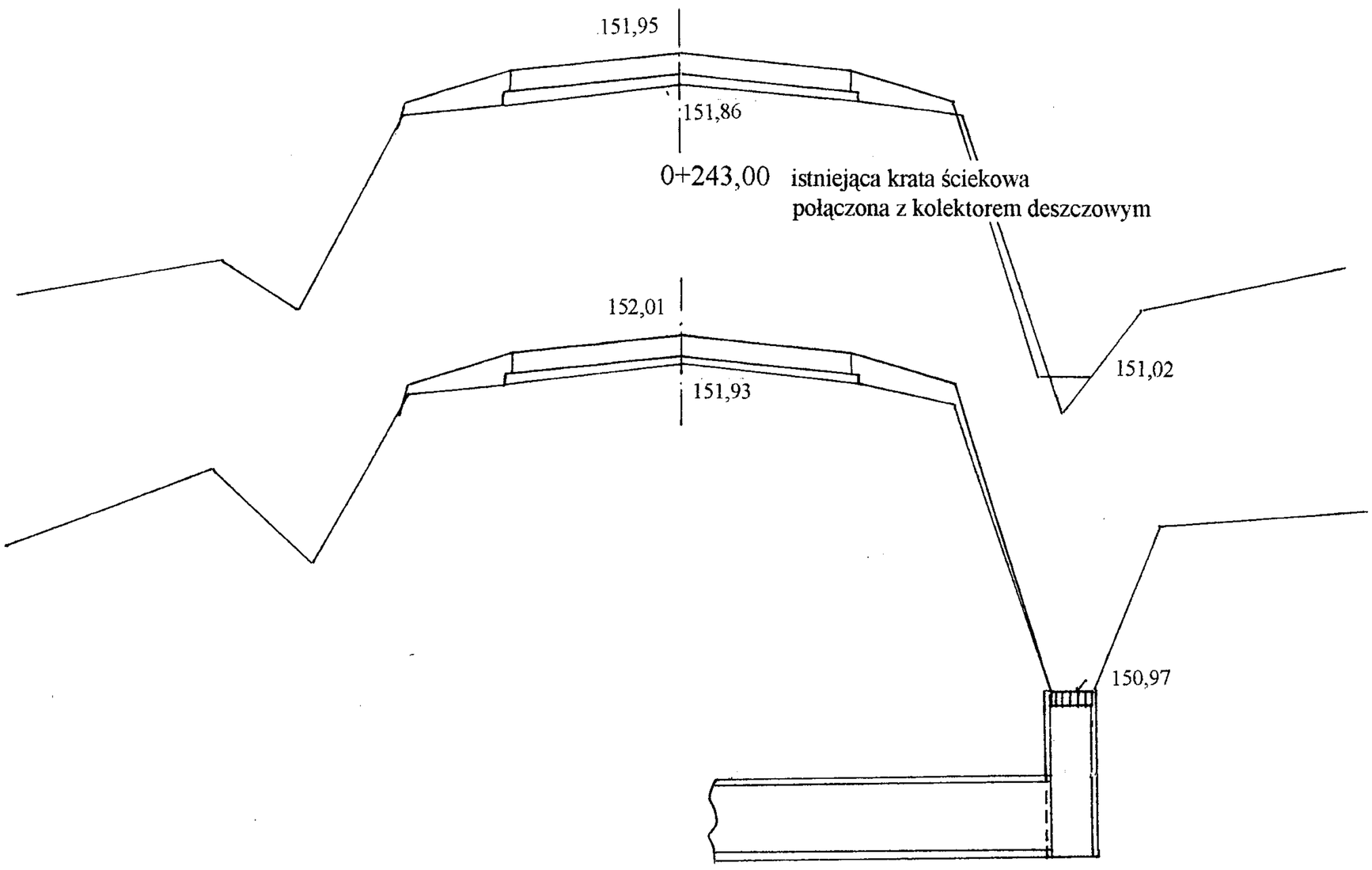

0+267,98 PPP

Pwm = 0,102

W = 0
N = 0,20

Pwm = 0,130

W = 0,12
N = 1,04

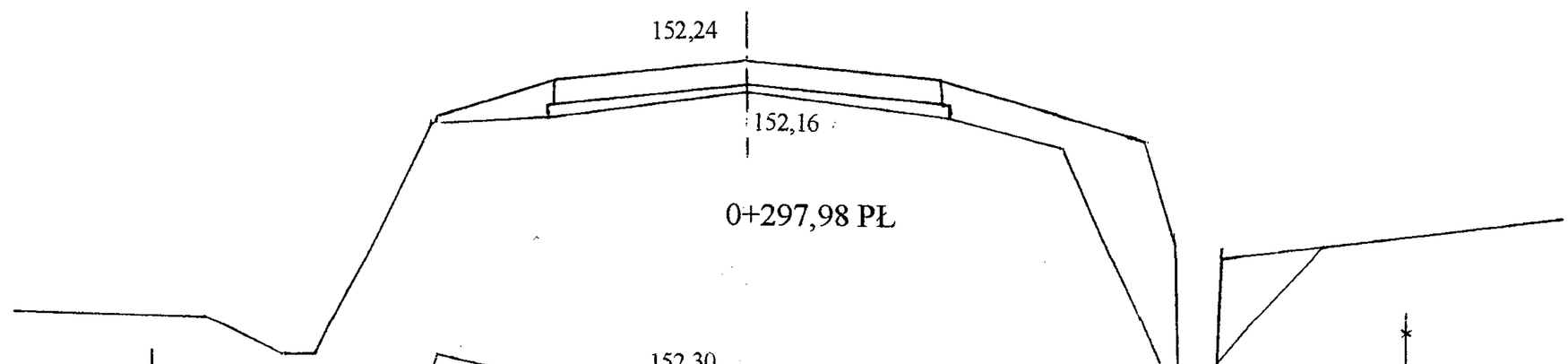

0+297,98 PŁ

Pwm = 0,320

W = 0,12
N = 0,98

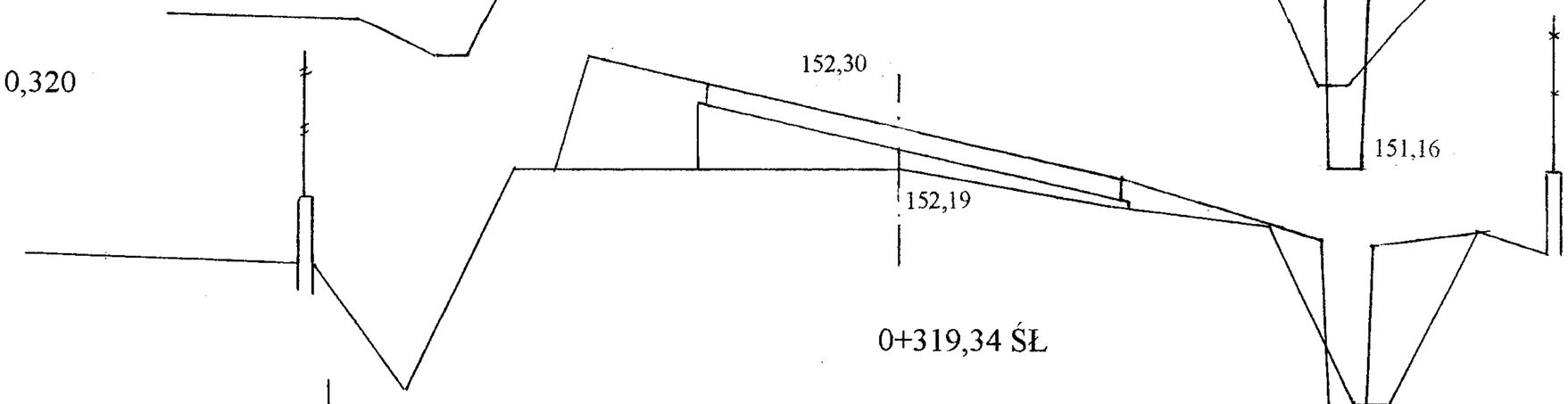

0+319,34 ŚŁ

Pwm = 0,191

W = 0,14
N = 0,46

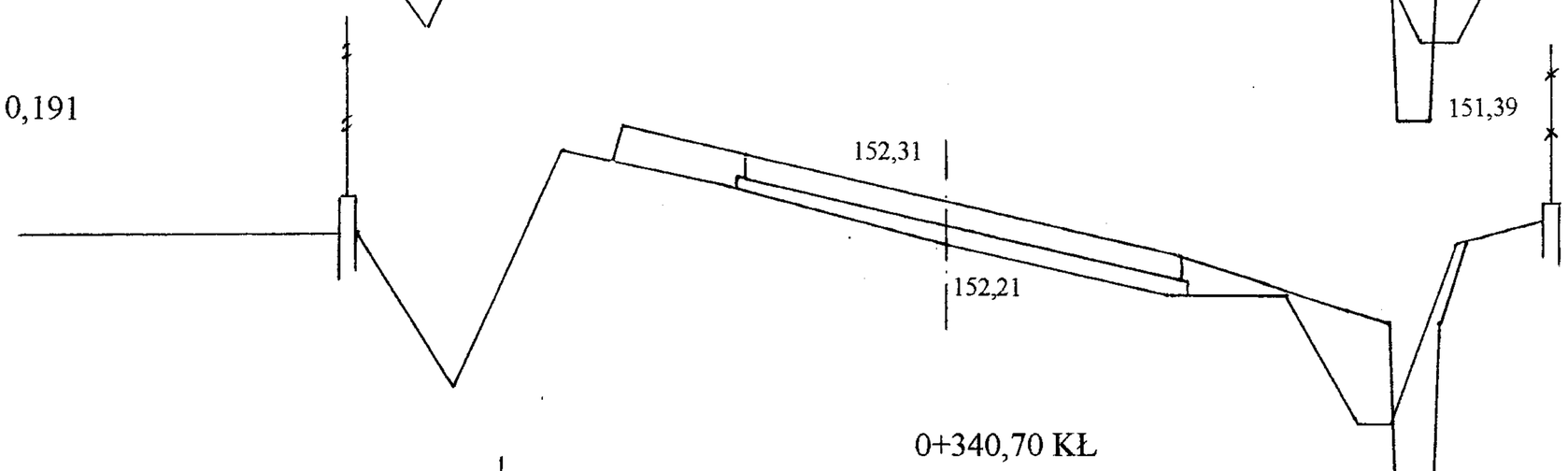

0+340,70 KŁ

Pwm = 0,280

W = 0,50
N = 0,42

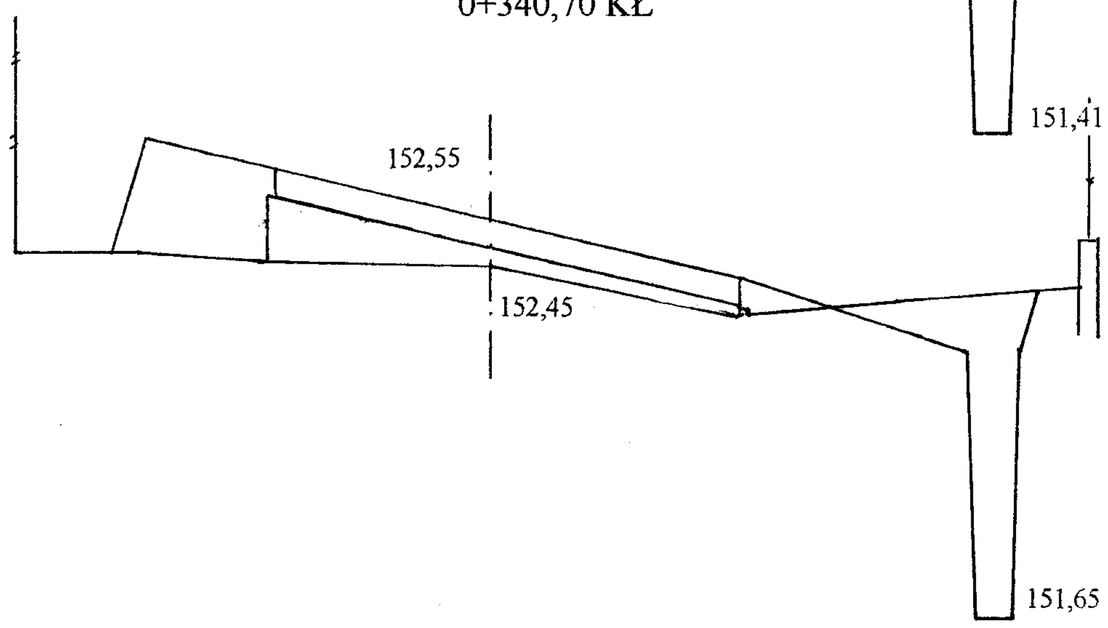

Pwm = 0,166

0+370,40 KPP

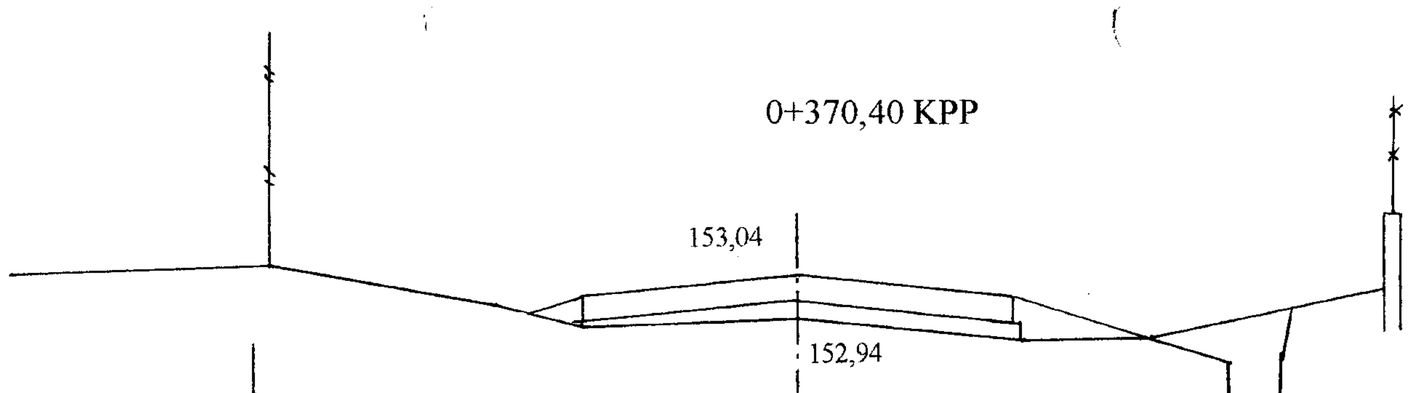

W = 0,40
N = 0,08

0+388,90

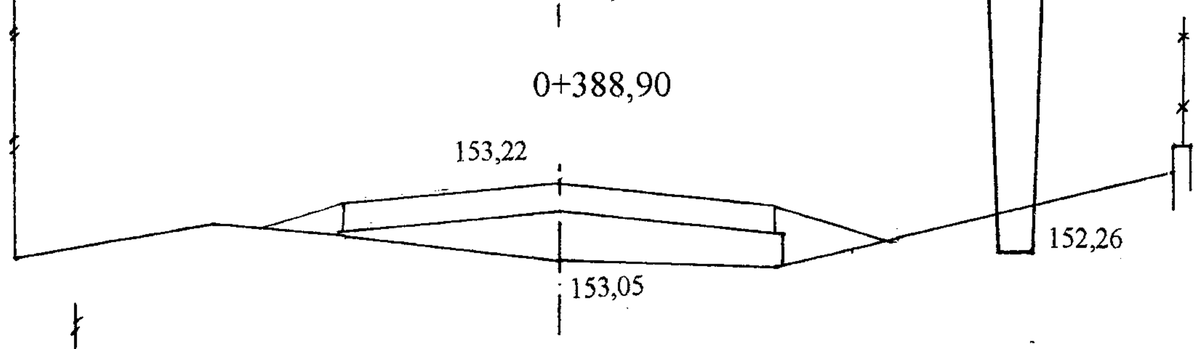

Pwm = 0,340

0+395,00 skrzyżowanie z dr. gm. str. p.

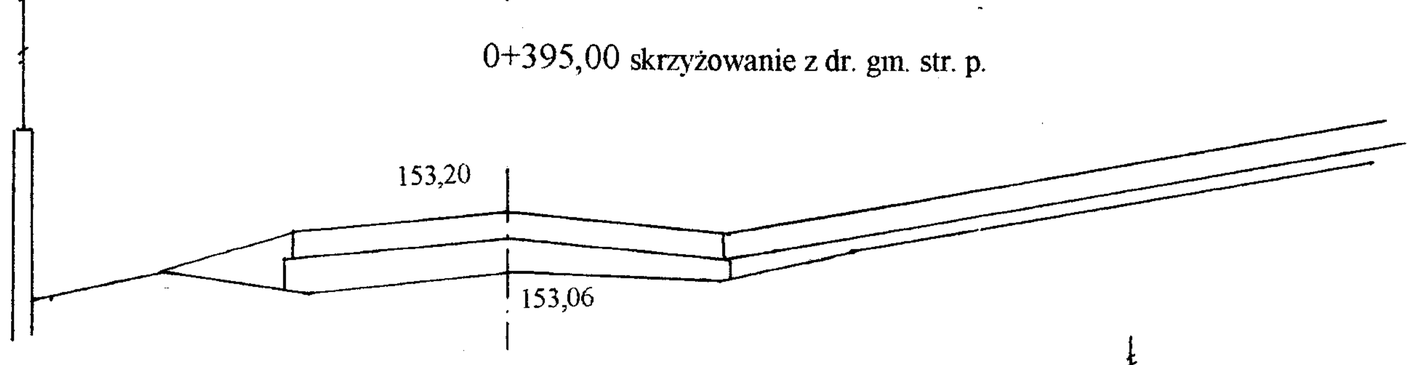

W = 0
N = 0,08

0+412,00

Pwm = 0,267

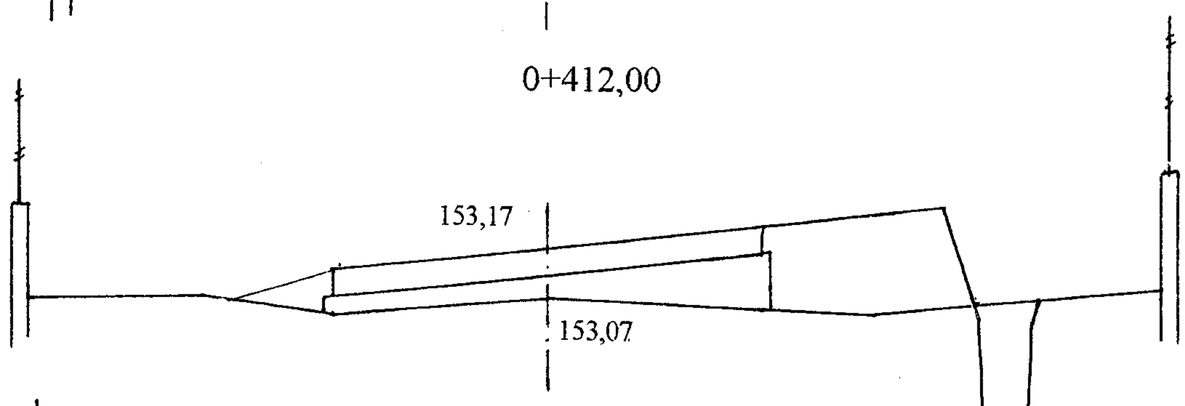

W = 0,34
N = 0,06

0+417,91 PŁ

Pwm = 0,306

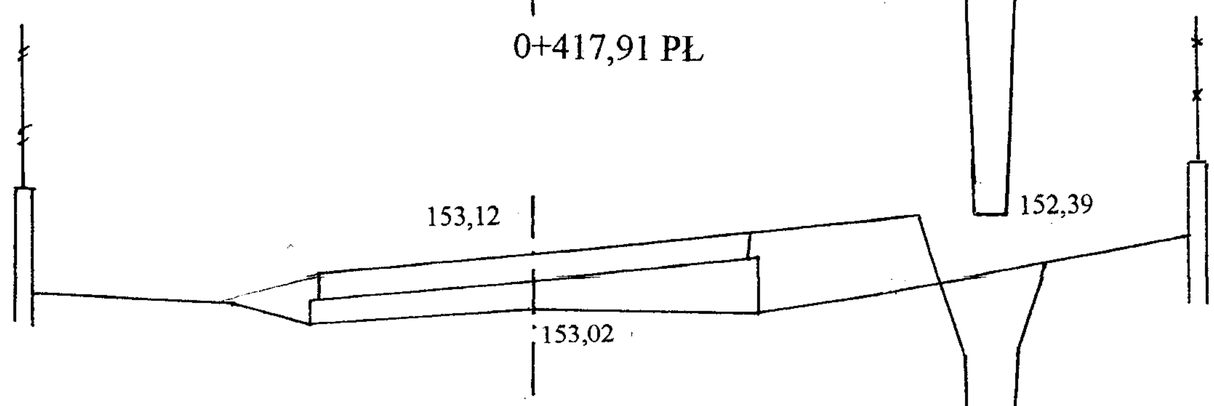

W = 0,48
N = 0,42

0+438,53 ŚŁ

Pwm = 0,179

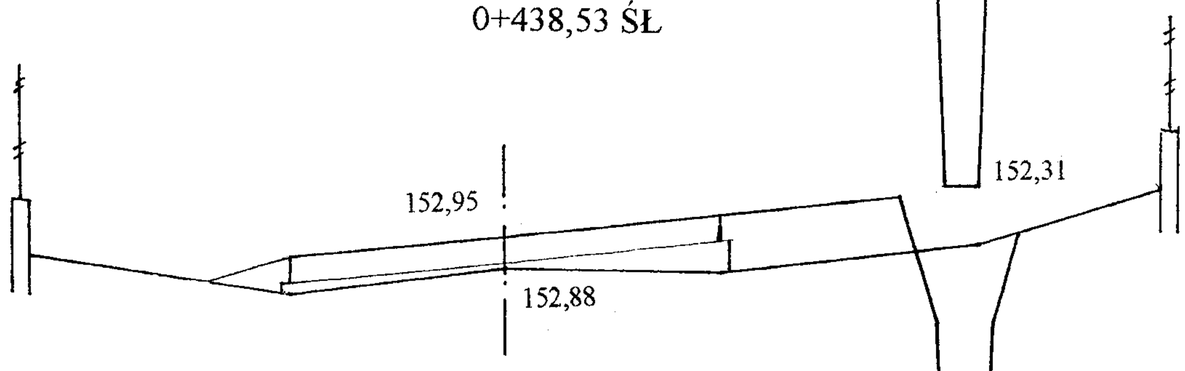

W = 0,46
N = 0,30

0+45 9,14 KŁ

Pwm = 0,230

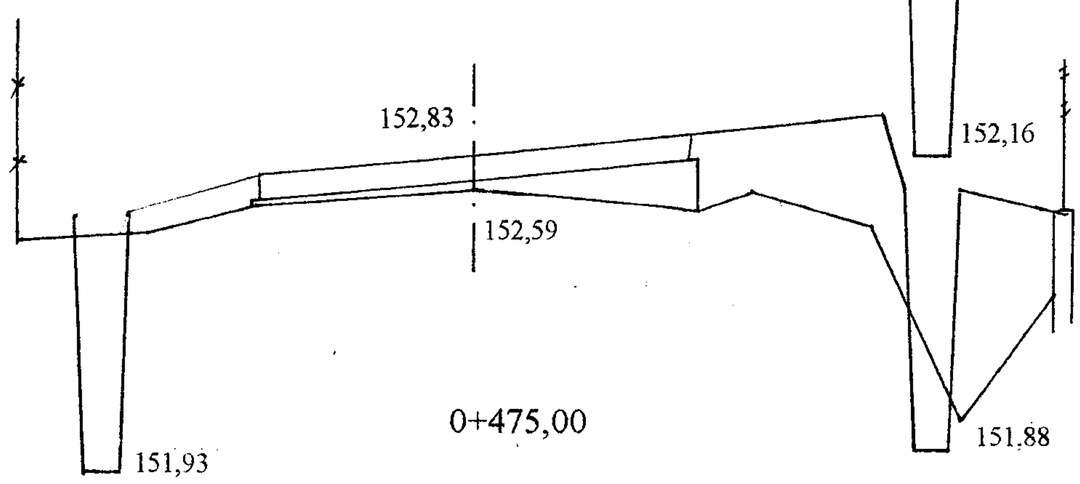

W = 0,48
N = 0,98

0+475,00

Pwm = 0,191

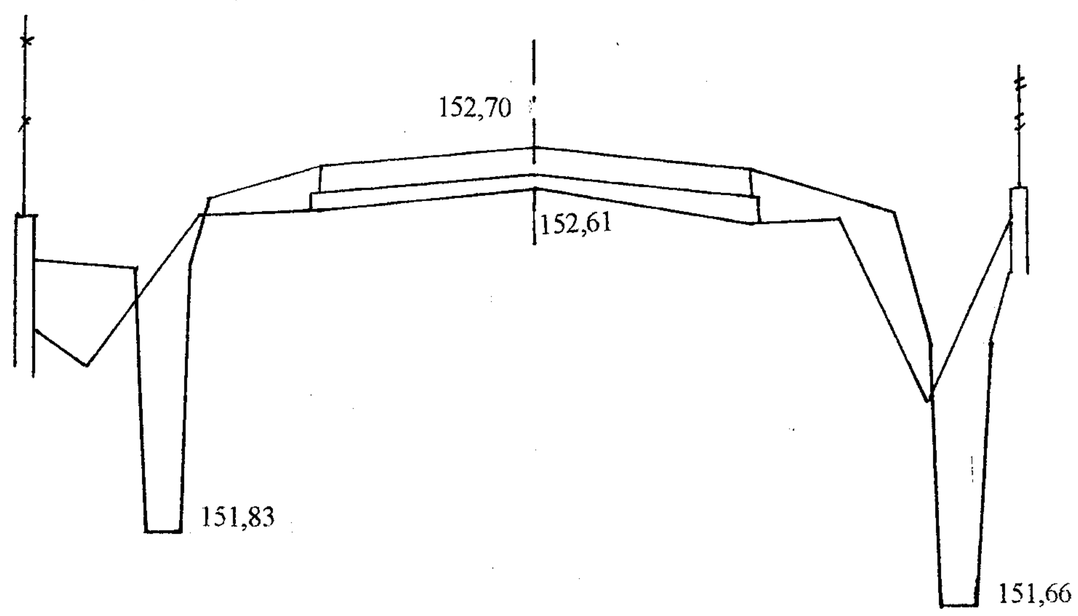

W = 0,66
N = 0,50

0+482,80 istniejący przepust Ø 50 cm połączony z kolektorem deszczowym Ø 30 cm

Pwm = 0,140

W = 0,62
N = 0,36

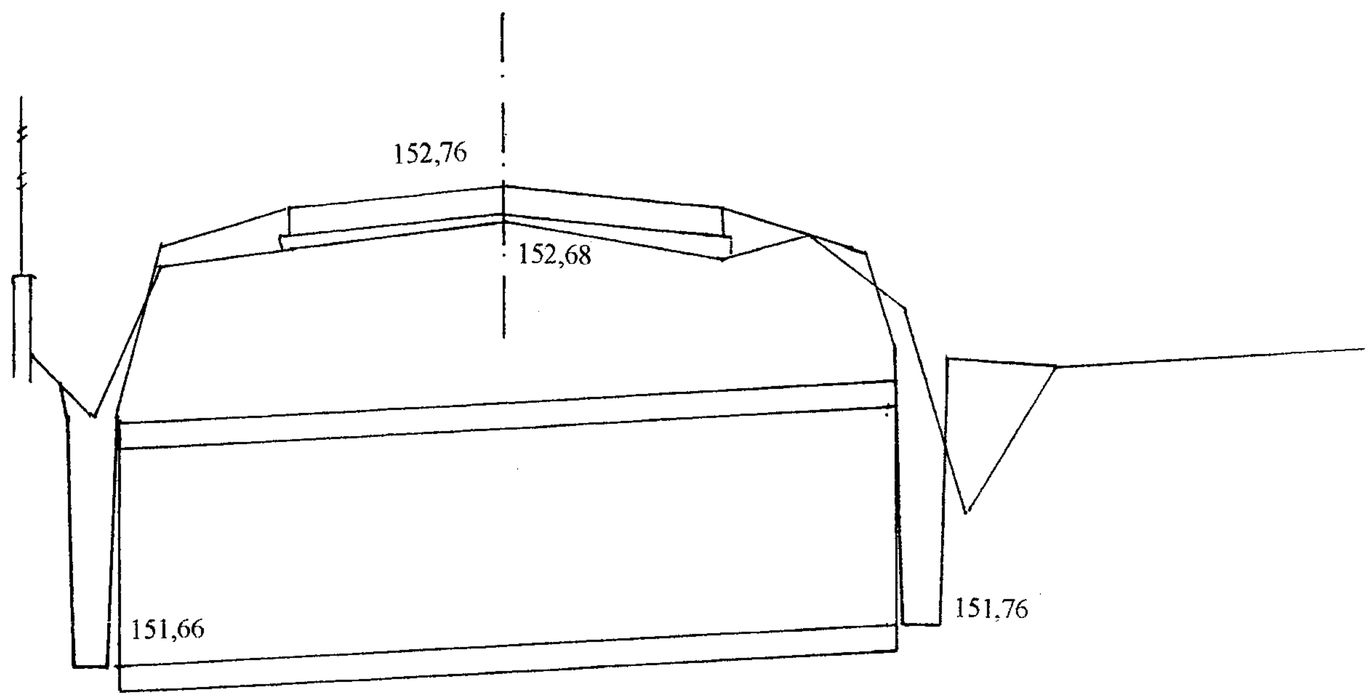

0+504,00

Pwm = 0,115

W = 0,16
N = 0,52

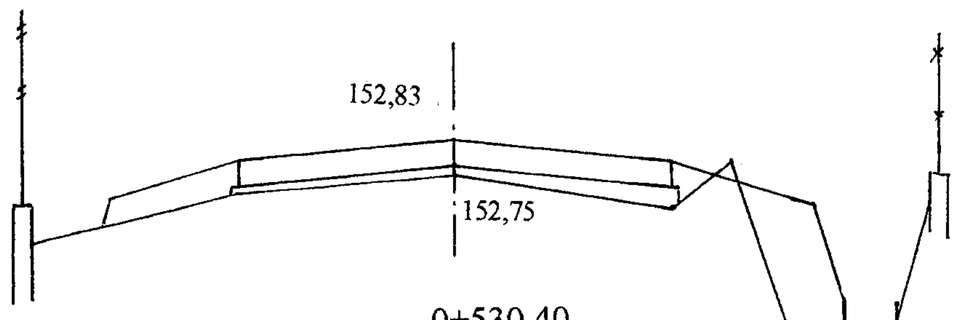

0+530,40

Pwm = 0,293

W = 0,12
N = 0,54

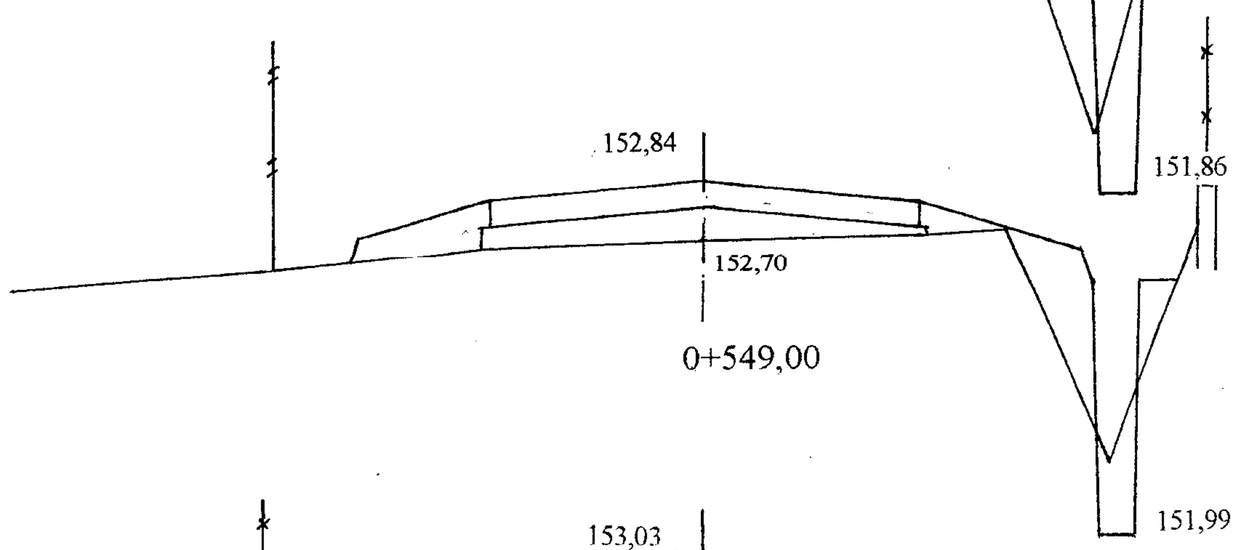

0+549,00

Pwm = 0,242

W = 0,32
N = 0,42

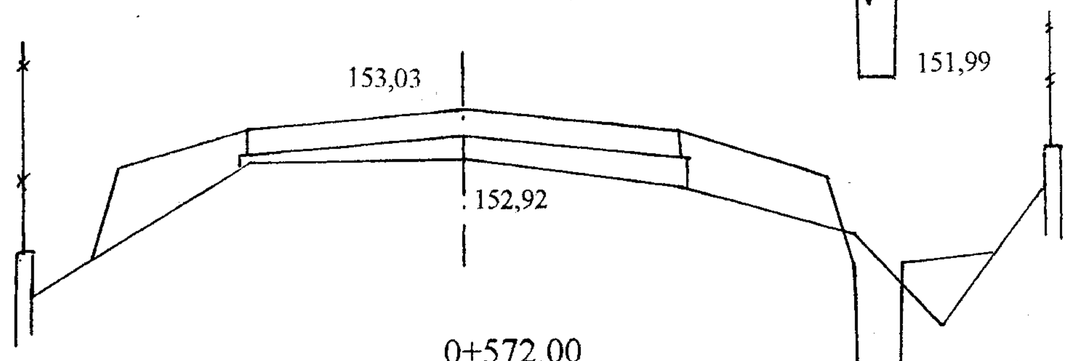

0+572,00

Pwm = 0,115

W = 0,48
N = 0,16

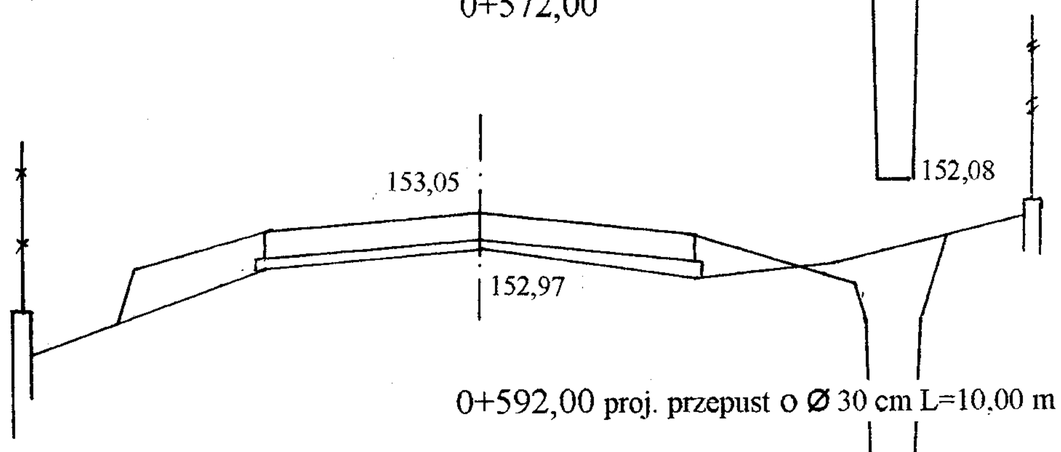

0+592,00 proj. przepust o Ø 30 cm L=10,00 m

Pwm = 0,166

W = 0,64
N = 0,30

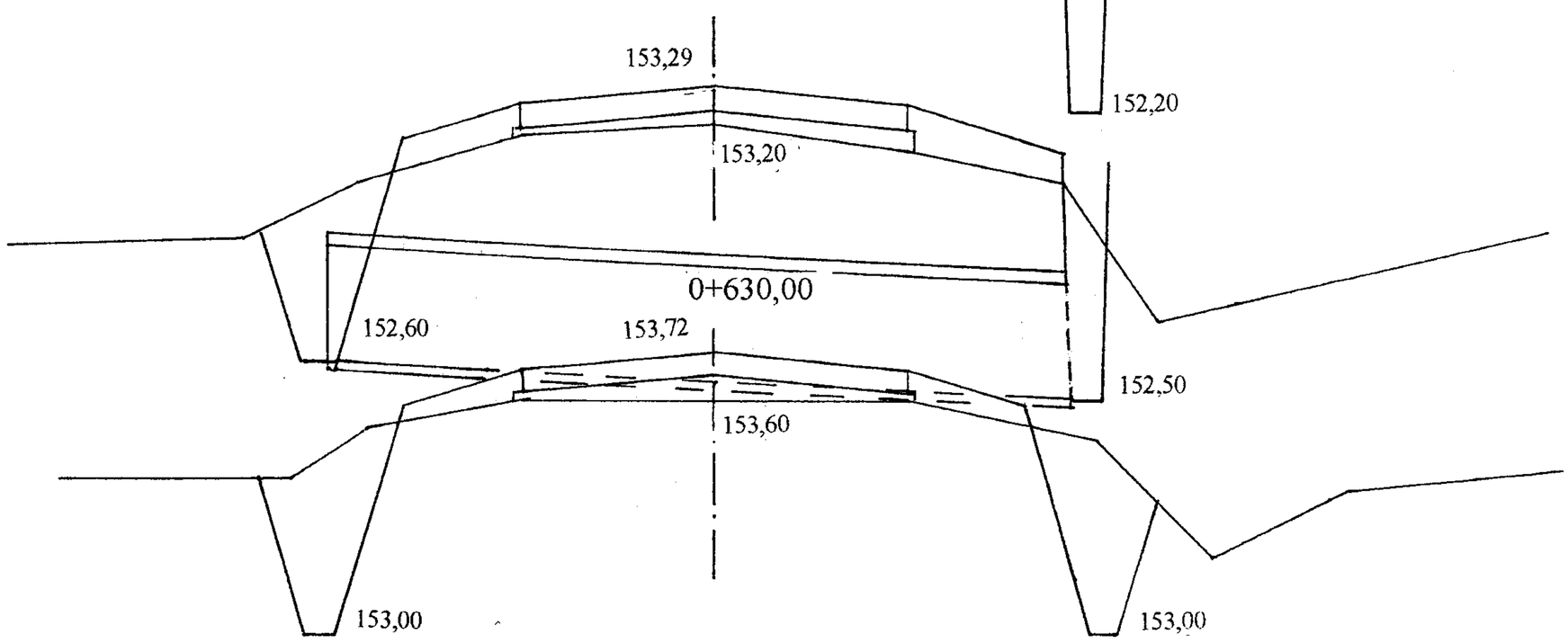

0+630,00

Pwm = 0,204

W = 0,84
N = 0,18

0+667,31 PŁ

Pwm = 0,306

W = 0,68
N = 0,44

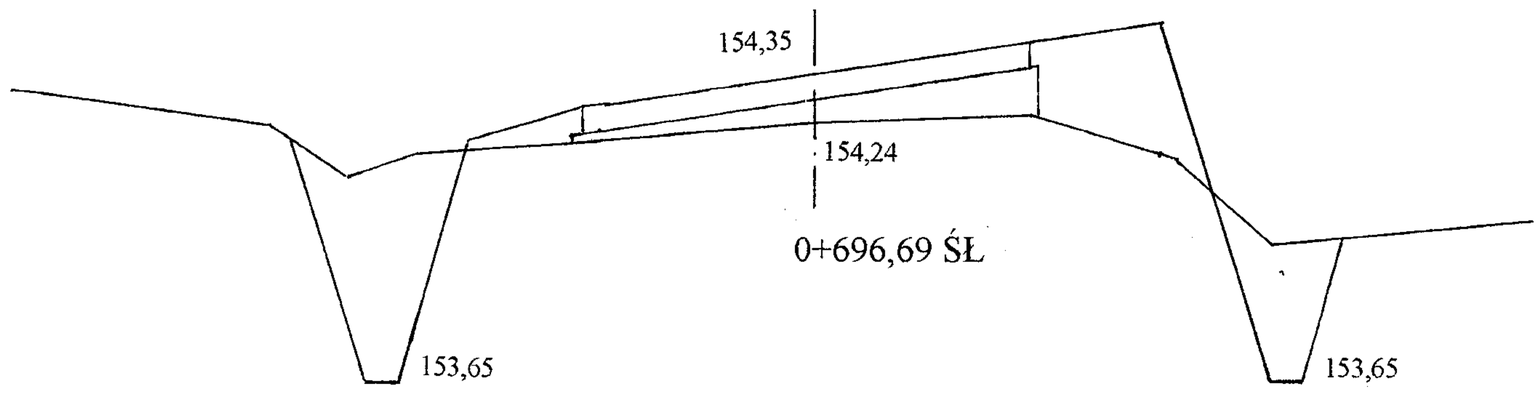

Pwm = 0,357

W = 1,20
N = 0,40

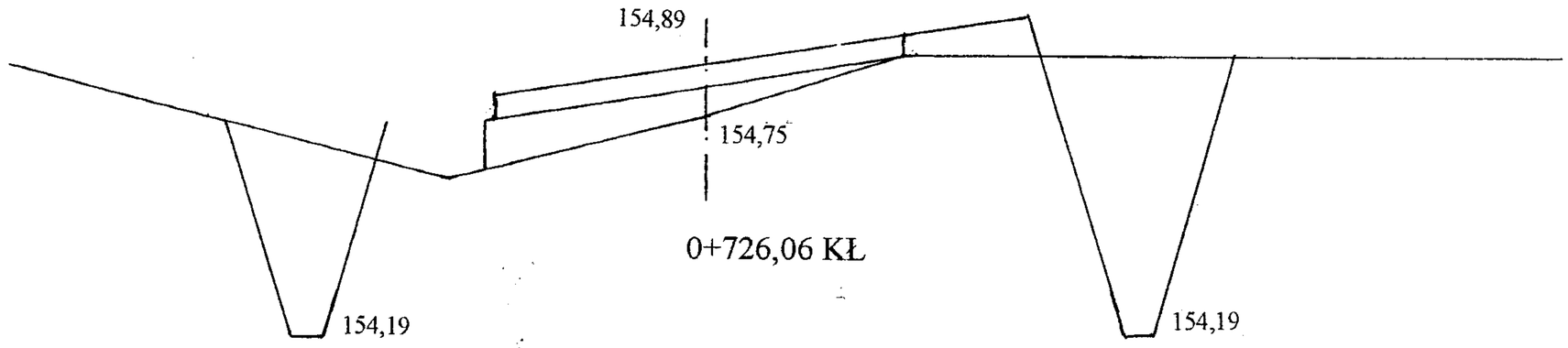

Pwm = 0,118

W = 0,70
N = 0,26

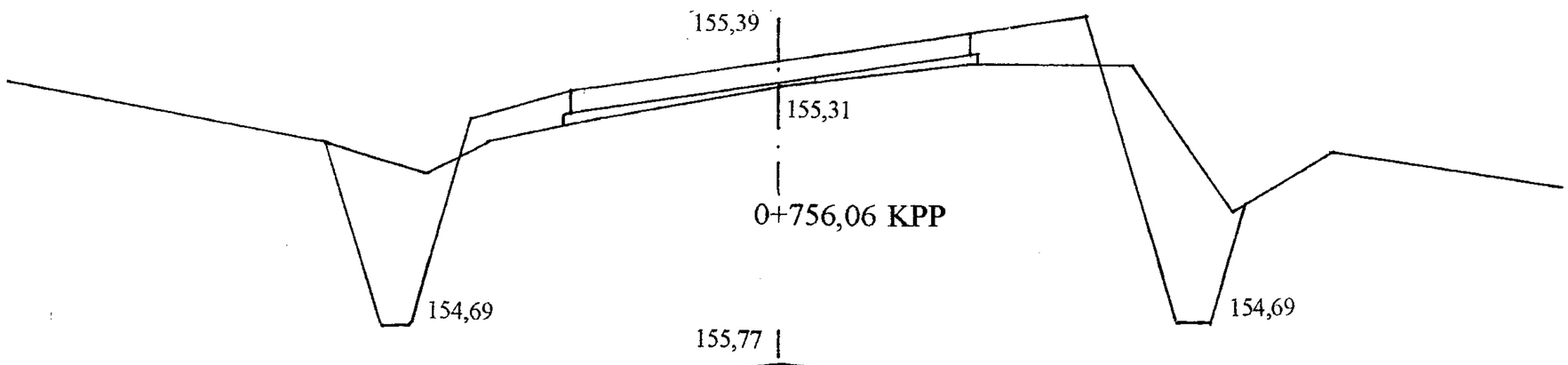

Pwm = 0,191

W = 0,74
N = 0,18

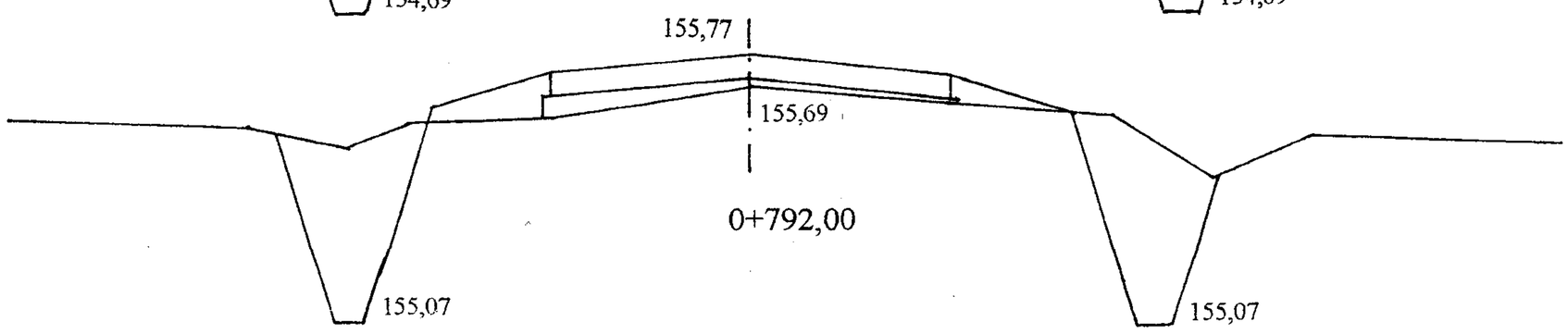

Pwm = 0,102

W = 0,76
N = 0,12

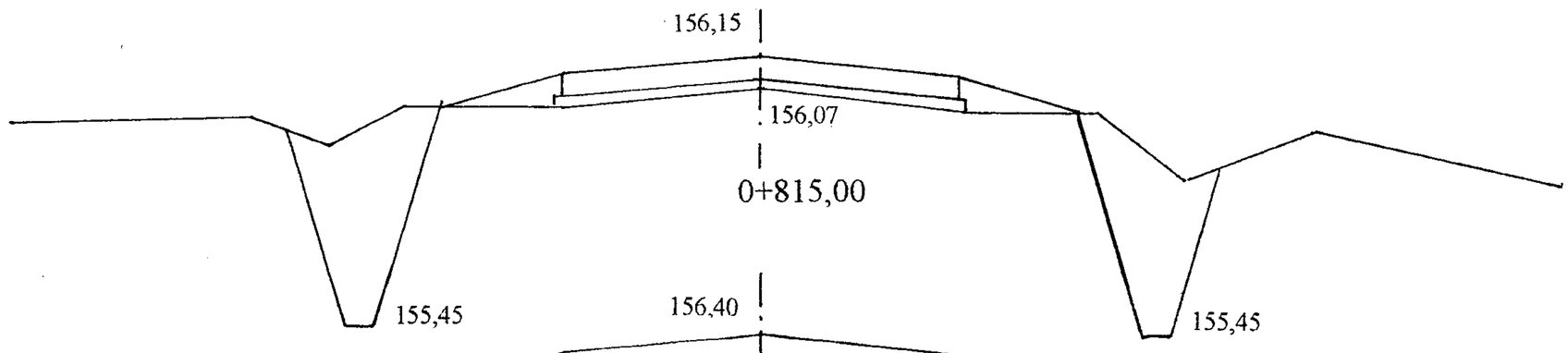

Pwm = 0,102

W = 0,70
N = 0,16

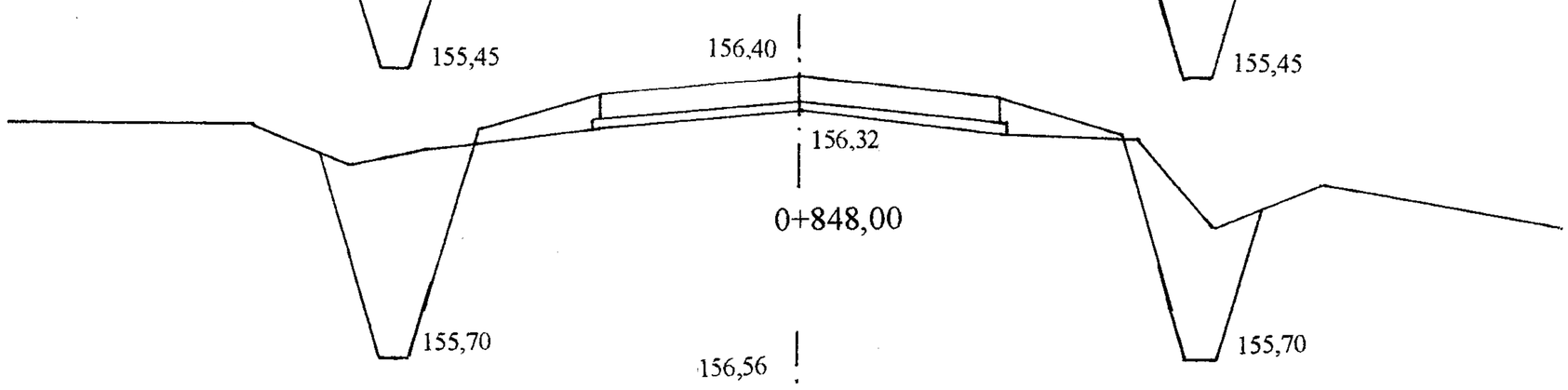

Pwm = 0,115

W = 0,60
N = 0,22

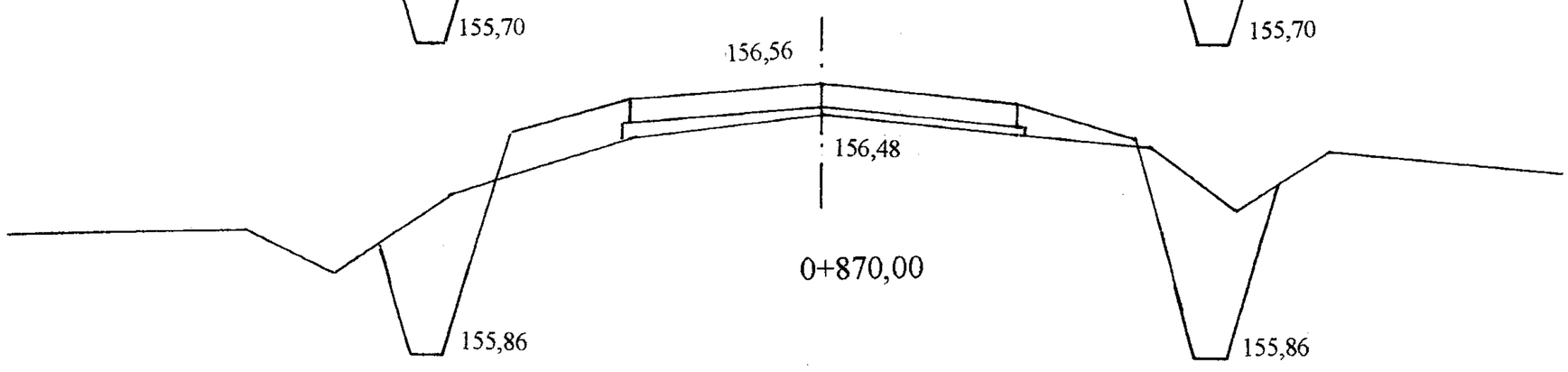

Pwm = 0,268

W = 0,80
N = 0,30

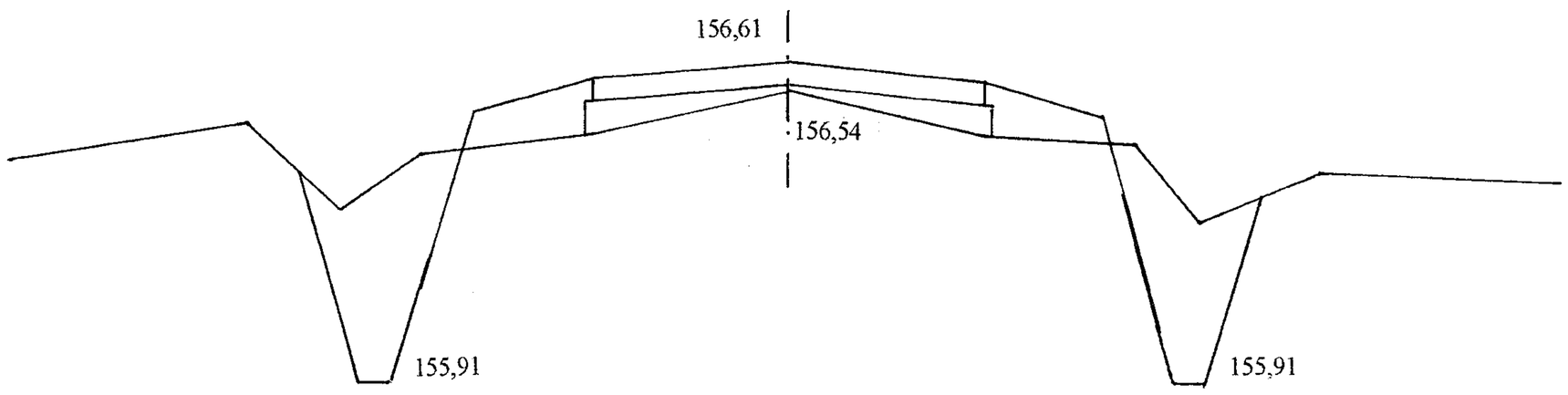

0+895,00

Pwm = 0,1 14

W = 0,68
N = 0,10

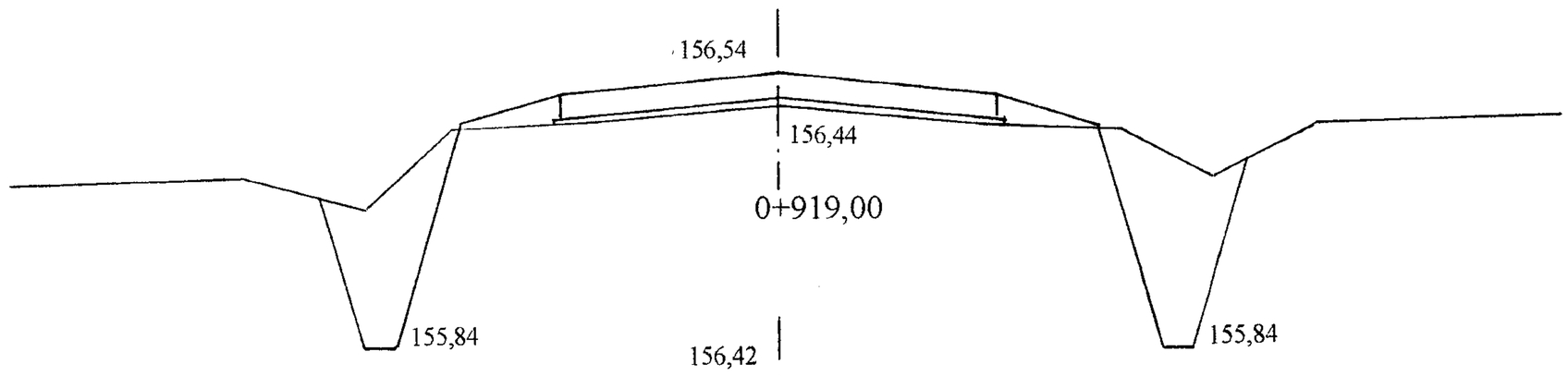

0+919,00

Pwm = 0, 228

W = 0,52
N = 0,20

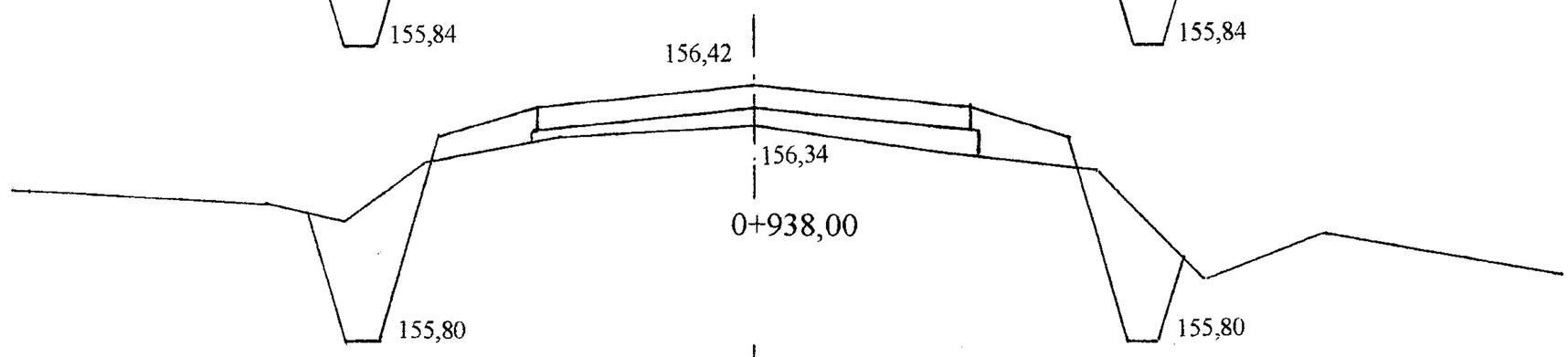

0+938,00

Pwm = 0,114

W = 0,74
N = 0,18

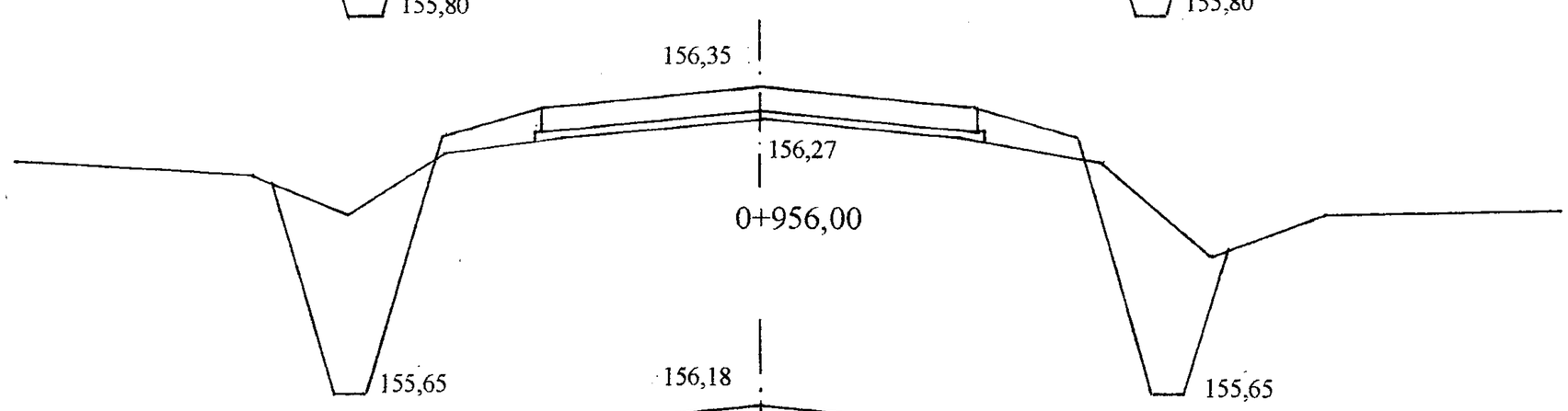

0+956,00

Pwm = 0,114

W = 0,82
N = 0,10

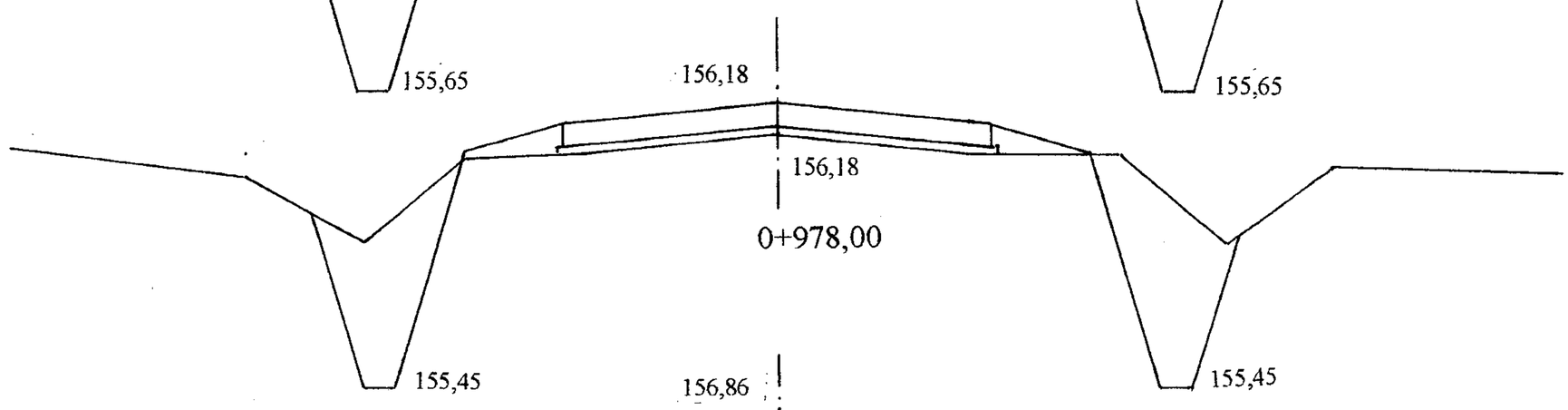

0+978,00

Pwm = 0, 086

W = 0,62
N = 0,12

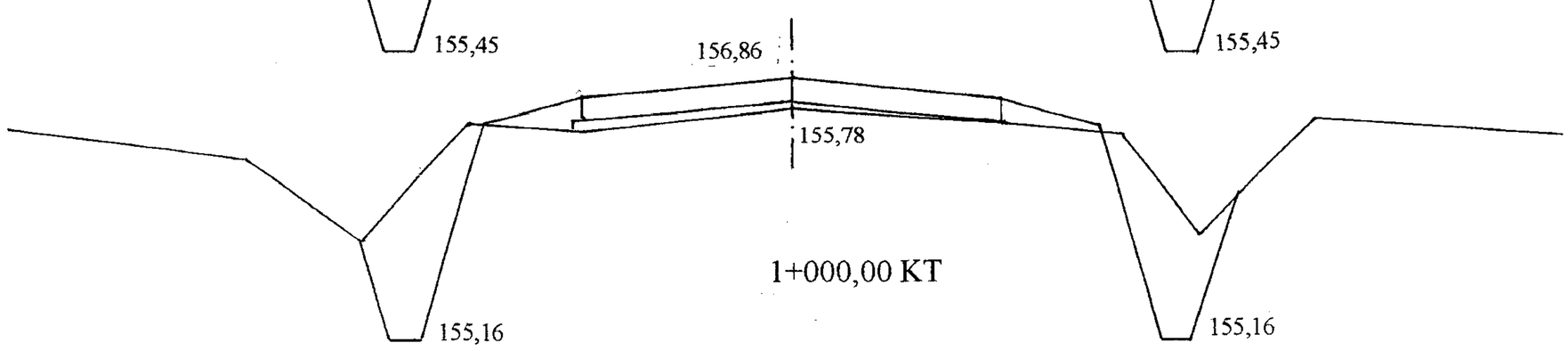

1+000,00 KT

Pwm = 0,114

W = 0,76
N = 0,10

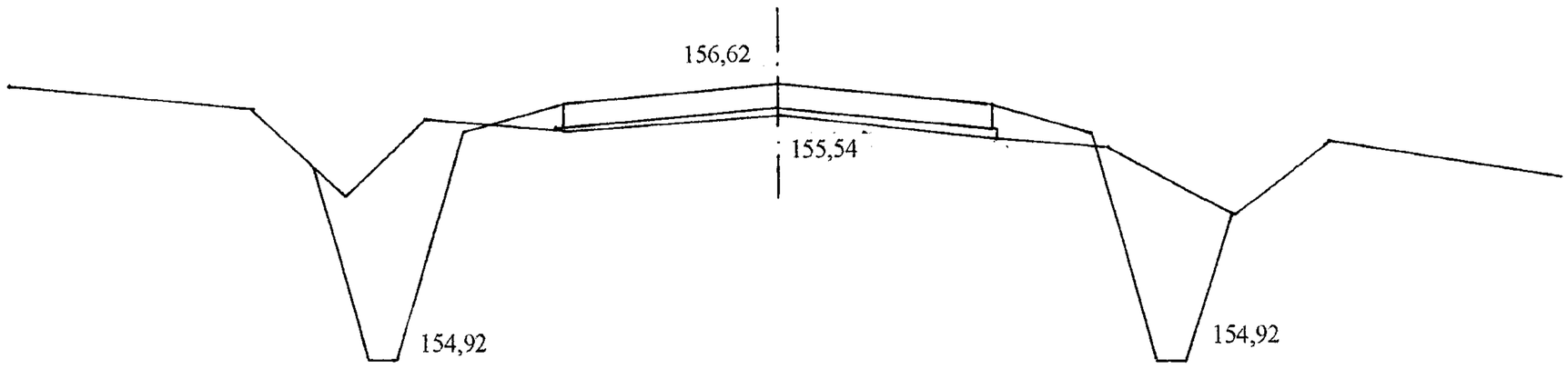

Pwm – powierzchnia wyrównań masą
W – powierzchnia wykopów
N – powierzchnia nasypów

Nazwa obiektu	Droga powiatowa Nr 2064B
Adres obiektu	odc. w m. Jabłoń Markowięta
Przedmiot	Przekroje poprzeczne
Skala	1:20/100
Projektant	Franciszek Pruszyński
Data i podpis	maj 2004 Franciszek Pruszyński

upr. projekt. i kier. budowy
w zakresie dróg i mostów
Upr. Nr WZDP-8-445/80/66
WZDP-8-445/81/66

- 23 -

01.13

PRZEKRÓJ POPRZECZNY 1-1
1:10

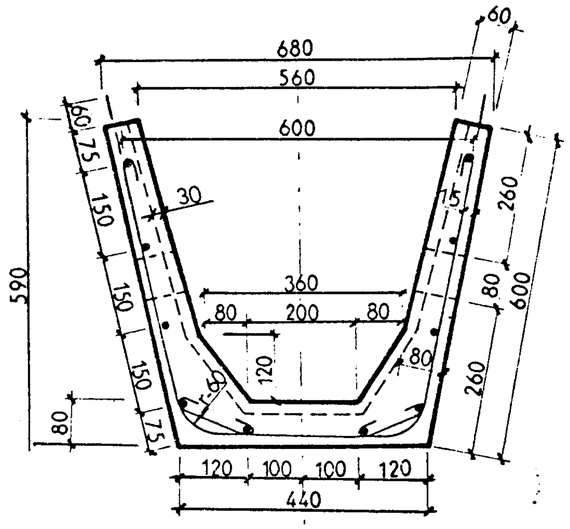

GIĘCIE PRĘTÓW

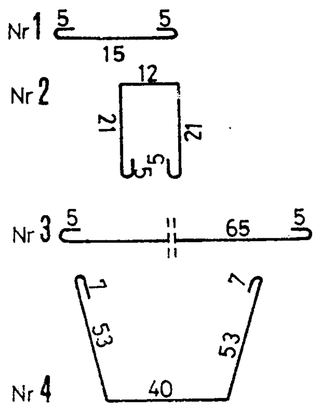

PRZEKRÓJ PODŁUŻNY
1:10

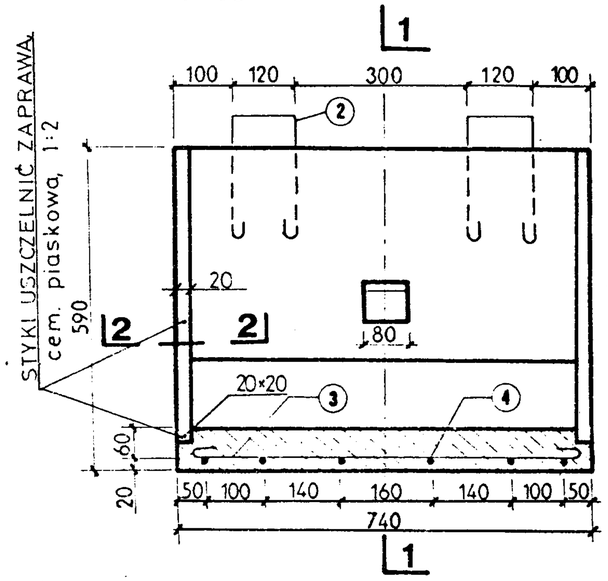

INDEKS WYROBU

Symbol SWW-1455-29

MASA ELEMENTU - 210kg

WYKAZ STALI DLA 1 ELEMENTU

Nr	PROFIL Ø mm	szt	DŁUGOŚĆ pojed. m	DŁUGOŚĆ całk. m	MASA 1mb w kg	MASA całk. w kg
1	Ø 5	12	0.25	3.00	0.186	0.56
2	Ø 5	4	0.65	2.60	0.186	0.48
3	Ø 5	11	0.75	8.25	0.186	1.53
4	Ø 8	6	1.60	9.60	0.395	3.79
			OGÓŁEM	8.40		

ROZWINIĘCIE ZBROJENIA 1:10

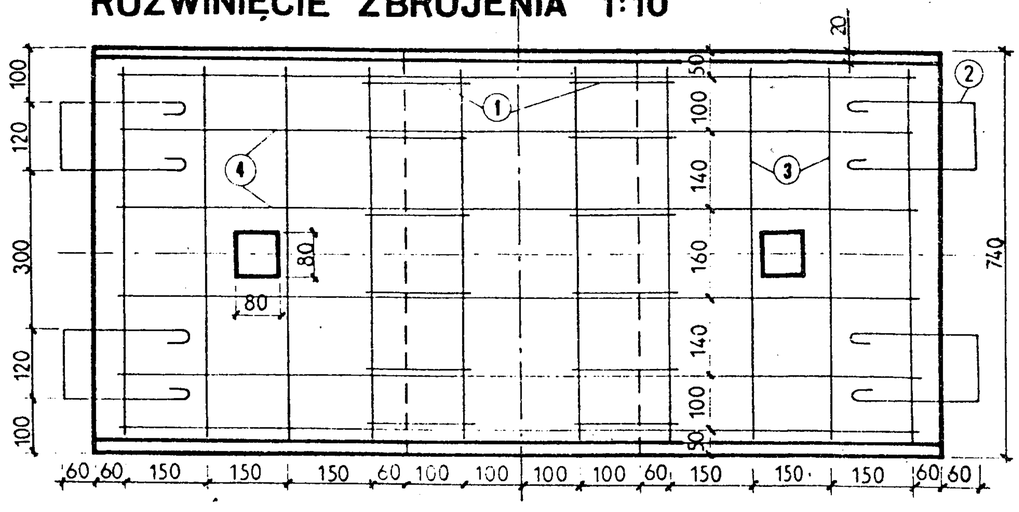

USZCZELNIENIE STYKÓW 1:20
2 – 2

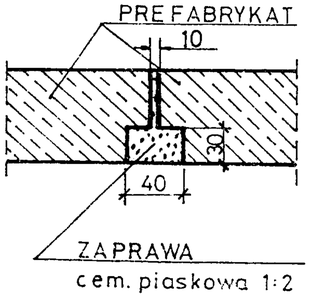

ZASTOSOWANIE

Do umocnienia rowów skarpowych i stokowych w partiach wymagajacych szczelnego układu wodnego.

MATERIAŁY na 1 element

1. Beton klasy B 200 /marka 200/ - 0,086 m^3
2. Stal zbr. ϕ 5 - 4,6 kg
3. Stal zbr. ϕ 8 - 3,8 kg

MATERIAŁY na 1m umocn. rowu

1. Korytko żelbetowe - 1,35 szt
2. Zaprawa cementowo - piaskowa - - 0,003 m^3

0 10 20 30 cm

Transprojekt	ODWODNIENIE PASA DROGOWEGO	PREFABRYKAT ŻELBETOWY DO UMOCNIENIA DNA ROWU

CZĘŚĆ OBLICZENIOWO- KOSZTORYSOWA

KOSZTORYS OFERTOWY

remontu drogi powiatowej Nr 2064B Mazury – Jabłoń Kościelna w m. Jabłoń Markowięta
w lok. 0+000 – 1+000,00

Lp	Poz. przedmiaru	Symbol elementu rozliczeniowego	Wyszczególnienie elementów rozliczeniowych	Jedn. miary	Ilość	Cena jedn.	Wartość
		D.01.00.00	**ROBOTY PRZYGTOWAWCZE**				
1	1	D.01.01.01.11	Odtworzenie trasy i punktów wysokościowych w terenie równinnym	km	1,0		
2	2,3,4,5,6,7, 8,9	D.01.02.01.11	Karczowanie drzew o Ø 10-35 cm z odwozem karpiny, gałęzi i drągowiny na odl. do 2 km	szt	3		
3	10,11,12,13,14	D.01.02.01.12	Karczowanie drzew o Ø 36-55 cm z odwozem karpiny, gałęzi i drągowiny na odl. do 2 km	szt	4		
4	15,16,17, 18,19	D.01.02.01.12	Karczowanie drzew o Ø ponad 55 cm z odwozem karpiny, gałęzi i drągowiny na odl. do 2 km	szt	4		
5	20	D.01.02.01.21	Mechaniczne karczowanie krzaków	ha	0,010		
6	21,22	D.01.02.04.81	Rozebranie słupków do znaków drogowych i demontaż tablic znaków drogowych	szt	7		
7	23,24	D.01.02.04.71	Rozebranie przepustów z odwozem gruzu na odl. do 2 km	m	12,0		
8	25,26	D.01.02.04.74	Rozebranie przepustów sklepionych z odwozem gruzu na odl. do 2 km	m^3	9,60		
9	27,28	D.01.02.04.45	Rozebranie ścieków z elementów betonowych z odwozem gruzu na odl. do 2 km	m^2	80,00		
		D.02.00.00	**ROBOTY ZIEMNE**				
10	29,30	D.02.01.01.11	Roboty ziemne poprzeczne (bez transportu) wykonane mechanicznie	m^3	202,0		
11	31,32	D.02.01.01.12	Wykonanie wykopów mechanicznie w gruncie kat. III z transportem urobku na odl. do 1 km i wbudowanie w nasyp	m^3	116,0		
12	33,34	D.02.01.01.13	Wykonanie wykopów mechanicznie w gruncie kat. III z transportem urobku na odkład odl. do 1 km	m^3	123,0		

		D.04.00.00	**PODBUDOWY**				
13	35,36	D.04.08.01.11	Wyrównanie podbudowy mieszankami mineralno-asfaltowymi KR1wg PN-S96025:2000	t	134,88		
		D.05.00.00	**NAWIERZCHNIA**				
14	37,38	D.05.03.05.11	Wykonanie warstwy wiążącej grub. 3 cm z mieszanki mineralno-asfaltowej KR1wg PN-S 96025;2000	m^2	5.214,0		
15	39,40	D.05.03.05.23	Wykonanie warstwy ścieralnej grub. 3 cm z mieszanki mineralno-asfaltowej KR1 wg PN-S 96025;2000	m^2	5.124,0		
		D.06.00.00	**ROBOTY WYKOŃCZENIOWE**				
16	41,42	D.06.01.01.00	Ręczne plantowanie skarp nasypów i wykopów	m^2	1.642,0		
17	43,44,45, 46	D.06.02.01.11	Ułożenie przepustów „Wipro" o Ø 30-40 cm pod zjazdami	m	165,0		
18	47	D.06.01.01.61	Umocnienie dna rowów i ścieków elementami prefabrykowanymi korytkami	m	257,20		
		D.07.00.00	**OZNAKOWANIE I URZADZENIA BEZPIECZEŃSTWA RUCHU**				
19	48,49	D.07.02.01.11	Ustawienie pionowych znaków drogowych odblaskowych na slupkach z rur stalowych	szt	12		
		D.10.00.00	**INNE ROBOTY**				
20	50	D.10.07.01.11	Wykonanie nawierzchni żwirowej grubości 10 cm na zjazdach gospodarczych	m^2	423,0		
24	51,52,53, 54,55	D.10.07.01.22	Wykonanie nawierzchni bitumicznej grub. 3+3 cm na podbudowie żwirowej grub. 20 cm na zjazdach na drogi boczne	m^2	217,0		
			Razem				
			Podatek VAT 22%				
			Ogółem				
			Słownie:				

Opracował:

Lp.	Podst	Opis i wyliczenia	j.m.	Poszcz	Razem
1	D.01.00.00.	**Roboty przygotowawcze**			
1.1	D01.01.01.11.	**Roboty pomiarowe przy liniowych robotach drogowych w terenie równinnym**			
1 d.1.1	KNNR 1 0104-03	Roboty pomiarowe przy robotach ziemnych - trasa dróg w terenie równinnym.w lok. 0+000 - 1+000	km		
		1.000	km	1.000	
				RAZEM	1.000
1.2	D.01.02.01.11.	**Karczowanie drzew o średnicy 10-35 cm**			
2 d.1.2	KNNR 1 0101-02	Mechaniczne ścinanie drzew z karczowaniem pni o średnicy 16-25 cm obmiar wg wykazu drzew do karczowania	szt.		
		1	szt.	1.000	
				RAZEM	1.000
3 d.1.2	KNNR 1 0103-01	Wywożenie dłużyc na odległość do 2km. 1x0,17= 0,17 mp	mp		
		0.17	mp	0.170	
				RAZEM	0.170
4 d.1.2	KNNR 1 0103-02	Wywożenie karpiny na odległość do 2km. 1x0,07 = 0,07 mp	mp		
		0.07	mp	0.070	
				RAZEM	0.070
5 d.1.2	KNNR 1 0103-03	Wywożenie gałęzi na odległość do 2km. 1x0,20= 0,20 mp	mp		
		0.20	mp	0.200	
				RAZEM	0.200
6 d.1.2	KNNR 1 0101-03	Mechaniczne ścinanie drzew z karczowaniem pni o średnicy 26-35 cm obmiar wg wykazu drzew do karczowania	szt.		
		2	szt.	2.000	
				RAZEM	2.000
7 d.1.2	KNNR 1 0103-01	Wywożenie dłużyc na odległość do 2km. 2x0,42= 0,48 mp	mp		
		0.48	mp	0.480	
				RAZEM	0.480
8 d.1.2	KNNR 1 0103-02	Wywożenie karpiny na odległość do 2km. 2x0,17 = 0,34 mp	mp		
		0.34	mp	0.340	
				RAZEM	0.340
9 d.1.2	KNNR 1 0103-03	Wywożenie gałęzi na odległość do 2km. 2x0,24 = 0,48 mp	mp		
		0.48	mp	0.480	
				RAZEM	0.480
1.3	D.01.02.01.12.	**Mechaniczne karczowanie drzew o średnicy 36 - 55 cm**			
10 d.1.3	KNNR 1 0101-04	Mechaniczne ścinanie drzew z karczowaniem pni o średnicy 36-45 cm	szt.		
		4	szt.	4.000	
				RAZEM	4.000
11 d.1.3	KNNR 1 0101-05	Mechaniczne ścinanie drzew z karczowaniem pni o średnicy 46-55 cm	szt.		
		3	szt.	3.000	
				RAZEM	3.000
12 d.1.3	KNNR 1 0103-01	Wywożenie dłużyc na odległość do 2km. 4x0,30+3x0,42= 2,46 mp	mp		
		2.46	mp	2.460	
				RAZEM	2.460
13 d.1.3	KNNR 1 0103-02	Wywożenie karpiny na odległość do 2km. 4x0,28+3x0,45 = 2,47 mp	mp		
		2.47	mp	2.470	
				RAZEM	2.470
14 d.1.3	KNNR 1 0103-03	Wywożenie gałęzi na odległość do 2km. 4x0,77+3x1,35 = 7,13 mp	mp		
		7.13	mp	7.130	
				RAZEM	7.130
1.4	D.01.02.01.13.	**Karczowanie drzew o średnicy ponad 55 cm**			
15 d.1.4	KNNR 1 0101-06	Mechaniczne ścinanie drzew z karczowaniem pni o średnicy 56-65 cm	szt.		
		2	szt.	2.000	
				RAZEM	2.000
16 d.1.4	KNNR 1 0101-07	Mechaniczne ścinanie drzew z karczowaniem pni o średnicy 66-75 cm	szt.		
		2	szt.	2.000	
				RAZEM	2.000
17 d.1.4	KNNR 1 0103-02	Wywożenie karpiny na odległość do 2km. 2x0,65+2x0,88 = 3,06 mp	mp		

Lp.	Podst	Opis i wyliczenia	j.m.	Poszcz	Razem
		3.06	mp	3.060	
				RAZEM	3.060
18 d.1.4	KNNR 1 0103-01	Wywożenie dłużyc na odległość do 2km. 2x0,58+2x0,77= 2,70 mp 2.70	mp mp	 2.700	
				RAZEM	2.700
19 d.1.4	KNNR 1 0103-03	Wywożenie gałęzi i drągowiny na odl. do 2 km 2x1,95+2x2,62 = 9,14 mp 9.14	mp mp	 9.140	
				RAZEM	9.140
1.5	**D.01.02.01.21. Karczowanie krzaków i podszycia**				
20 d.1.5	KNNR 1 0102-03	Mechaniczne karczowanie zagajników rzadkich od 10% do 30% powierzchni. 0.01005	ha ha	 0.010	
				RAZEM	0.010
1.6	**D.01.02.04.81. Rozebranie słupków do znaków drogowych**				
21 d.1.6	KNNR 6 0808-08	Rozebranie słupków do znaków 7	szt szt	 7.000	
				RAZEM	7.000
22 d.1.6	KNNR 6 0702-08	Pionowe znaki drogowe - zdjęcie znaków lub drogowskazów wg obmiaru 7	szt. szt.	 7.000	
				RAZEM	7.000
1.7	**D.01.02.04.71. Rozebranie przepustów z rur betonowych**				
23 d.1.7	KNR 2-31 0816-01	Rozebranie przepustów rurowych, obmiar wg wykazu zjazdów 12.0	m m	 12.000	
				RAZEM	12.000
24 d.1.7	KNNR 1 0201-01	Odwóz gruzu uzyskanego z przepustów rurowych wyk. samochodami samowyład. 5 t na odl. 10 km 12,00x6,28x0,05 = 3,77 m3 3.77	m^3 m^3	 3.770	
				RAZEM	3.770
1.8	**D.01.02.04.74. Rozebranie przepustów sklepionych**				
25 d.1.8	KNR 2-31 0816-04	Rozebranie przepustu korytkowego, obmiar wg wykazu zjazdów 24,00x0,20x0,50x2+24x0,20x1,00 = 9,60 m3 9.60	m^3 m^3	 9.600	
				RAZEM	9.600
26 d.1.8	KNNR 1 0201-01	Odwóz gruzu uzyskanego z rozbiórki przepustów sklepionych wyk. samochodami samowyład. 5 t na odl. 1 km 9.60	m^3 m^3	 9.600	
				RAZEM	9.600
1.9	**D.01.02.04.45. Rozebranie ścieków z elementów betonowych**				
27 d.1.9	KNNR 6 0805-06	Rozebranie umocnień skarp rowu z płyt betonowych o wymiarach 50x50x7 cm na podsypce piaskowej w lok. 0+243,00 - 0+323,00 str.l. t.j. 80,00x1,00 = 80,00 m2 80.00	m^2 m^2	 80.000	
				RAZEM	80.000
28 d.1.9	KNNR 1 0201-01	Odwóz gruzu uzyskanego z rozbiórki umocnień skarp rowu wyk. samochodami samowyład. 5 t na odl. 1 km 80,00x0,07 = 5,60 m3 5.60	m^3 m^3	 5.600	
				RAZEM	5.600
2	**D.02.00.00. Roboty ziemne**				
2.1	**D.02.01.01.11. Roboty ziemne poprzeczne (bez transportu) wykonane mechanicznie w gruncie kat.I-V**				
29 d.2.1	KNNR 1 0205-02	Wykopy oraz przekopy o głęb.do 3.0 m wyk.na odkład koparkami podsiębiernymi o poj.łyżki 0.25 m3 w gr.kat. III-IV, obmiar wg t.r.z. 202.0	m^3 m^3	 202.000	
				RAZEM	202.000
30 d.2.1	KNNR 1 0210-02	Zasypanie wykop.fund.podłużnych,punktowych,rowów,wykopów obiektowych spycharkami z zagęszcz.mechanicznym spycharkami (gr.warstwy w stanie luźnym 30 cm) - kat.gr. III-IV 202.0	m^3 m^3	 202.000	
				RAZEM	202.000
2.2	**D.02.01.01.12.Roboty ziemne mechaniczne z transportem urobku na odl. do 1 km**				
31 d.2.2	KNNR 1 0202-04	Roboty ziemne wykonywane koparkami podsiębiernymi o poj.łyżki 0.25 m3 w gr.kat. III z transp.urobku na odl.do 1 km sam.samowyład. obmiar wg t.r.z. 116.0	m^3 m^3	 116.000	
				RAZEM	116.000

Lp.	Podst	Opis i wyliczenia	j.m.	Poszcz	Razem
32 d.2.2	KNNR 1 0210-02	Zasypanie wykop.fund.podłużnych,punktowych,rowów,wykopów obiektowych spycharkami z zagęszcz.mechanicznym spycharkami (gr.warstwy w stanie luźnym 30 cm) - kat.gr. III-IV	m^3		
		116.0	m^3	116.000	
				RAZEM	116.000
2.3	**D.02.01.01.13.Roboty ziemne mechaniczne z transportem urobku na odkład na odl. 2-5 km**				
33 d.2.3	KNNR 1 0202-04	Roboty ziemne wykonywane koparkami podsiębiernymi o poj.łyżki 0.25 m3 w gr.kat. III z transp.urobku na odl.do 2 km sam.samowyład. obmiar wg t.r.z.	m^3		
		123.0	m^3	123.000	
				RAZEM	123.000
34 d.2.3	KNNR 1 0210-02	Zasypanie wykop.fund.podłużnych,punktowych,rowów,wykopów obiektowych spycharkami z zagęszcz.mechanicznym spycharkami (gr.warstwy w stanie luźnym 30 cm) - kat.gr. III-IV	m^3		
		123.0	m^3	123.000	
				RAZEM	123.000
3	**D.04.00.00. Podbudowy**				
3.1	**D.04.08.01.11. Wyrównanie podbudowy mieszankami mineralno-asfaltowymi**				
35 d.3.1	KNNR 6 0108-02	Wyrównanie istniejącej podbudowy mieszanką minerano-bitumiczną asfaltową KR-1 mechaniczne, obmiar wg tabeli wyrównań 181,2m3x2,400 = 434,88 t	t		
		434.88	t	434.880	
				RAZEM	434.880
36 d.3.1	KNNR 6 0108-05	Wyrównanie istniejącej podbudowy mieszanką minerano-bitumiczną - dodatek za 1 km przewozu ponad 5 km Krotność = 10	t		
		441.40	t	441.400	
				RAZEM	441.400
4	**D.05.00.00. Nawierzchnia**				
4.1	**D.05.03.05.11. Wykonanie nawierzchni z betonu asfaltowego o uziarnieniu 0/12,8 warstwa wiążąca grubości 3 cm**				
37 d.4.1	KNNR 6 0308-01x0,75	Nawierzchnie z mieszanek mineralno-bitumicznych asfaltowych o grubości 3cm (warstwa wiążąca) w lok. 0+000 - 0+872,00x5,09 = 4438,48 m2 0+872,00 - 0+892,00x(5,09+5,59)x0,5 = 106,80 m2 0+892,00 - 1+000,00x5,59 = 613,44 m2 + poszerzenia na łuku W - 1 30,00x(0,00+0,40)x0,5x2x2+42,72x0,40 = 41,09 m2 W - 3 30,00x(0,00+0,20)x0,5x2x2+58,75x0,0 = 23,75 m2 Razem 5213,84 m2	m^2		
		5214.00	m^2	5214.000	
				RAZEM	5214.000
38 d.4.1	KNNR 6 0308-07	Dodatek za transport mieszanki mineralno-bitumicznej - 1 km ponad 5 km (.....km) Krotność = 10	t		
		365.24	t	365.240	
				RAZEM	365.240
4.2	**D.05.03.05.23. Wykonanie nawierzchni z betonu asfaltowego o uziarnieniu 0/12,8 w-wa ścieralna grubości 3 cm**				
39 d.4.2	KNNR 6 0309-01	Nawierzchnie z mieszanek mineralno-bitumicznych asfaltowych o grubości 3 cm (warstwa ścieralna) w lok. 0+000 - 0+872,00x5,00 = 4360,00 m2 0+872,00 - 0+892,00x(5,00+5,50)x0,5 = 105,00 m2 0+892,00 - 1+000,00x5,50= 594,00 m2 + poszerzenia na łuku W - 1 30,00x(0,00+0,40)x0,5x2x2+42,72x0,40 = 41,09 m2 W - 3 30,00x(0,00+0,20)x0,5x2x2+58,75x0,0 = 23,75 m2 Razem 5123,84 m2	m^2		
		5124	m^2	5124.000	
				RAZEM	5124.000
40 d.4.2	KNNR 6 0309-07	Dodatek za transport mieszanki mineralno-bitumicznej - 1 km ponad 5 km (.....km) Krotność = 10	t		
		368.42	t	368.420	
				RAZEM	368.420
5	**D.06.00.00. Roboty wykończeniowe**				
5.1	**D.06.01.01.00. Umocnienie skarp rowów i ścieków**				
41 d.5.1	KNNR 1 0312-01	Plantowanie (obrobienie na czysto) skarp i dna wykopów wykonyw.ręcznie w gr.kat. I-III, obmiar wg tabeli plantowania skarp wykopów	m^2		
		1356.0	m^2	1356.000	
				RAZEM	1356.000
42 d.5.1	KNNR 1 0312-05	Plantowanie (obrobienie na czysto) skarp i korony nasypów w gr.kat. I-III, obmiar wg tabeli plantowania skarp nasypów	m^2		
		286.0	m^2	286.000	
				RAZEM	286.000
5.2	**D.06.02.01.11. Ułożenie przepustów rurowych betonowych o średnicy 40 cm pod zjazdami**				

Lp.	Podst	Opis i wyliczenia	j.m.	Poszcz	Razem
43 d.5.2	KNNR 6 0605-01	Przepusty rurowe pod zjazdami - ławy fundamentowe żwirowe grubości 10 cm wg obmiaru 237,50+(35,0 m nie przewidziane podczas opracowywania dokumentacji) tj.140+15 (nie ujęte podczas opracowania dokumentacji)x0,10x0,50 = 7,75 m3 7.75	m^3 m^3	7.750	
				RAZEM	7.750
44 d.5.2	KNNR 6 0605-06	Przepusty rurowe pod zjazdami - rury betonowe o średnicy 40 cm, pod zjazdami wg wykazu zjazdów m - 140+15,00 nie objęte podczas opracowania dokumentacji. Razem 155,0 m 155.0	m m	155.000	
				RAZEM	155.000
45 d.5.2	KNNR 6 0605-01	Przepusty rurowe pod zjazdami - ławy fundamentowe żwirowe grubości 10 cm 10, 00)x0,10x0,50 = 0,40 m3 0.40	m^3 m^3	0.400	
				RAZEM	0.400
46 d.5.2	KNNR 6 0605-06	Przepusty rurowe pod zjazdami - rury betonowe o średnicy 30 cm, przepust pod koroną drogi w km 0+592,00 10.0	m m	10.000	
				RAZEM	10.000
5.3	**D.06.01.01.61. Umocnienie dna rowów i ścieków elementami prefabrykowanymi korytkowymi**				
47 d.5.3	KNR 2-01 0517-05	Umocnienie rowów elementami prefabrykowanymi (korytkami żelbetowymi) - wypełnienie przestrzeni za ściankami - grunt miejscowy przepuszczalny w łok. 0+243,00 - 0+370,40 str. p. tj. 127,40 m 0+412,00 - 0+592 str. p. tj. 180,00 m 0+458,00 - 0+482,80 str. l. tj. 24,80 m Razem 332,20 m - długość zjazdów 10x7,50 75,00 m Ogółem 257,20 m 257.20	m m	257.200	
				RAZEM	257.200
6	**D.07.00.00.0znakowanie dróg i urządzenia bezpieczeństwa ruchu**				
6.1	**D.07.02.01.11. Ustawienie pionowych znaków drogowych odblaskowych na słupkach z rur stalowych**				
48 d.6.1	KNNR 6 0702-01	Pionowe znaki drogowe - słupki z rur stalowych o średnicy 50- mm wg projektu organizacji ruchu 12	szt. szt.	12.000	
				RAZEM	12.000
49 d.6.1	KNNR 6 0702-05	Pionowe znaki drogowe - znaki zakazu, nakazu, ostrzegawcze i informacyjne o pow. ponad 0.3 m2, obmiar wg projektu organizacji ruchu drogowego 12	szt. szt.	12.000	
				RAZEM	12.000
7	**D.10.00.00. Inne roboty**				
7.1	**D.10.07.01.1.1Wykonanie zjazdów gospodarczych z nawierzchnią utwardzoną z kruszywa**				
50 d.7.1	KNNR 6 0202-01	Nawierzchnie żwirowe, warstwa dolna gr. 10 cm z kruszywa rozścielanego ręcznie , obmiar wg wykazu zjazdów 423.0	m^2 m^2	423.000	
				RAZEM	423.000
7.2	**D.10.07.01.22. Wykonanie zjazdów na drogi boczne z nawierzchnią utwardzoną z betonu asfaltowego**				
51 d.7.2	KNNR 6 0202-06	Nawierzchnie żwirowe, warstwa dolna gr. 20 cm z kruszywa rozścielanego mechanicznie, obmiar wg wykazu zjazdów 302.0	m^2 m^2	302.000	
				RAZEM	302.000
52 d.7.2	KNNR 6 0308-01x0,75	Nawierzchnie z mieszanek mineralno-bitumicznych asfaltowych o grubości 3cm (warstwa wiążąca), obmiar wg wykazu zjazdów 217.00	m^2 m^2	217.000	
				RAZEM	217.000
53 d.7.2	KNNR 6 0308-07	Dodatek za transport mieszanki mineralno-bitumicznej - 1 km ponad 5 km (.....km) Krotność = 10 15.20	t t	15.200	
				RAZEM	15.200
54 d.7.2	KNNR 6 0309-01	Nawierzchnie z mieszanek mineralno-bitumicznych asfaltowych o grubości 3 cm (warstwa ścieralna), obmiar wg wykazu zjazdów 217.0	m^2 m^2	217.000	
				RAZEM	217.000
55 d.7.2	KNNR 6 0309-07	Dodatek za transport mieszanki mineralno-bitumicznej - 1 km ponad 5 km (.....km) Krotność = 10 15.60	t t	15.600	
				RAZEM	15.600

Franciszek Pruszyński
dpr. projekt. i kier. budowy
w zakresie dróg i mostów
Upr. Nr WZDP-8-445/80
WZDP 8.445/80

TABELA ROBÓT ZIEMNYCH
dr.pow. Mazury - Jabłoń Kościelna

PIKIETAŻ		POWIERZCHNIE		POWIERZCHNIE ŚREDNIE		ODLEGŁ	OBJĘTOŚĆ ROBÓT		ZUŻYCIE NA MIEJ	NADMIAR OBJĘTOŚCI		SUMA	
												ODKŁAD	DOKOP
		P_{WYKOP}	P_{NASYP}	P_{WYKOP}	P_{NASYP}	$L_{ODCINKA}$	V_{WYKOP}	V_{NASYP}	$V_{(NA\ MIEJSCU}$	V_{WYKOP}	V_{NASYP}	$V_{ODKŁAD}$	V_{DOKOP}
[km]	[m]	[m²]	[m²]	[m²]	[m²]	[m]	[m³]	[m³]	[m³]	[m³]	[m³]	[m³]	[m³]
1	2	3	4	5	6	7	8	9	10	12	13	14	15
0	0,00	0,1600	0,3000									0,00	0,00
				0,150	0,300	26,00	3,90	7,80	3,90	0,00	3,90		
0	26,00	0,1400	0,3000									0,00	3,90
				0,150	0,300	24,00	3,60	7,20	3,60	0,00	3,60		
0	50,00	0,1600	0,3000									0,00	7,50
				0,120	0,320	30,00	3,60	9,60	3,60	0,00	6,00		
0	80,00	0,0800	0,3400									0,00	13,50
				0,110	0,310	30,00	3,30	9,30	3,30	0,00	6,00		
0	110,00	0,1400	0,2800									0,00	19,50
				0,210	0,300	27,00	5,67	8,10	5,67	0,00	2,43		
0	137,00	0,2800	0,3200									0,00	21,93
				0,220	0,280	26,00	5,72	7,28	5,72	0,00	1,56		
0	163,00	0,1600	0,2400									0,00	23,49
				0,080	0,250	26,00	2,08	6,50	2,08	0,00	4,42		
0	189,00	0,0000	0,2600									0,00	27,91
				0,030	0,220	30,00	0,90	6,60	0,90	0,00	5,70		
0	219,00	0,0600	0,1800									0,00	33,61
				0,030	0,190	24,00	0,72	4,56	0,72	0,00	3,84		
0	243,00	0,0000	0,2000									0,00	37,45
				0,060	0,620	24,98	1,50	15,49	1,50	0,00	13,99		
0	267,98	0,1200	1,0400									0,00	51,44
				0,120	1,010	30,01	3,60	30,31	3,60	0,00	26,71		
0	297,99	0,1200	0,9800									0,00	78,15
				0,130	0,720	21,35	2,78	15,37	2,78	0,00	12,60		
0	319,34	0,1400	0,4600									0,00	90,74
				0,320	0,440	21,36	6,84	9,40	6,84	0,00	2,56		
0	340,70	0,5000	0,4200									0,00	93,31
				0,450	0,250	29,70	13,37	7,43	7,43	5,94	0,00		
0	370,40	0,4000	0,0800									0,00	87,37
				0,200	0,080	24,60	4,92	1,97	1,97	2,95	0,00		
0	395,00	0,0000	0,0800									0,00	84,42
				0,170	0,070	17,00	2,89	1,19	1,19	1,70	0,00		
0	412,00	0,3400	0,0600									0,00	82,72
				0,410	0,240	5,91	2,42	1,42	1,42	1,00	0,00		
0	417,91	0,4800	0,4200									0,00	81,71
				0,470	0,360	20,62	9,69	7,42	7,42	2,27	0,00		
0	438,53	0,4600	0,3000									0,00	79,44
				0,470	0,640	20,61	9,69	13,19	9,69	0,00	3,50		
0	459,14	0,4800	0,9800									0,00	82,95
				0,570	0,740	15,86	9,04	11,74	9,04	0,00	2,70		
0	475,00	0,6600	0,5000									0,00	85,64
				0,640	0,430	7,80	4,99	3,35	3,35	1,64	0,00		
0	482,80	0,6200	0,3600									0,00	84,00
				0,388	0,440	21,20	8,23	9,33	8,23	0,00	1,10		
0	504,00	0,1560	0,5200									0,00	85,11
				0,138	0,530	26,40	3,64	13,99	3,64	0,00	10,35		

0	530,40	0,1200	0,5400									0,00	95,46
				0,220	0,480	18,60	4,09	8,93	4,09	0,00	4,84		
0	549,00	0,3200	0,4200									0,00	100,29
				0,400	0,290	23,00	9,20	6,67	6,67	2,53	0,00		
0	572,00	0,4800	0,1600									0,00	97,76
				0,560	0,230	20,00	11,20	4,60	4,60	6,60	0,00		
0	592,00	0,6400	0,3000									0,00	91,16
				0,740	0,240	38,00	28,12	9,12	9,12	19,00	0,00		
0	630,00	0,8400	0,1800									0,00	72,16
				0,760	0,310	37,31	28,36	11,57	11,57	16,79	0,00		
0	667,31	0,6800	0,4400									0,00	55,37
				0,940	0,420	29,38	27,62	12,34	12,34	15,28	0,00		
0	696,69	1,2000	0,4000									0,00	40,09
				0,950	0,330	29,37	27,90	9,69	9,69	18,21	0,00		
0	726,06	0,7000	0,2600									0,00	21,88
				0,720	0,220	30,00	21,60	6,60	6,60	15,00	0,00		
0	756,06	0,7400	0,1800									0,00	6,88
				0,750	0,150	35,94	26,96	5,39	5,39	21,56	0,00		
0	792,00	0,7600	0,1200									14,68	0,00
				0,730	0,140	23,00	16,79	3,22	3,22	13,57	0,00		
0	815,00	0,7000	0,1600									28,25	0,00
				0,650	0,190	33,00	21,45	6,27	6,27	15,18	0,00		
0	848,00	0,6000	0,2200									43,43	0,00
				0,700	0,260	22,00	15,40	5,72	5,72	9,68	0,00		
0	870,00	0,8000	0,3000									53,11	0,00
				0,740	0,200	25,00	18,50	5,00	5,00	13,50	0,00		
0	895,00	0,6800	0,1000									66,61	0,00
				0,600	0,150	24,00	14,40	3,60	3,60	10,80	0,00		
0	919,00	0,5200	0,2000									77,41	0,00
				0,630	0,190	19,00	11,97	3,61	3,61	8,36	0,00		
0	938,00	0,7400	0,1800									85,77	0,00
				0,780	0,140	18,00	14,04	2,52	2,52	11,52	0,00		
0	956,00	0,8200	0,1000									97,29	0,00
				0,720	0,110	22,00	15,84	2,42	2,42	13,42	0,00		
0	978,00	0,6200	0,1200									110,71	0,00
				0,690	0,110	22,00	15,18	2,42	2,42	12,76	0,00		
1	0,00	0,7600	0,1000									123,47	0,00
							441,69	**318,22**	**202,43**	**239,26**	**115,79**		

Sprawdzenie: 441,69 - 318,22 = 123,47
441,69 = 202,43 + 239,26
318,22 = 202,43+115,79

Franciszek Pruszyński
upr. projekt. inż. budowl.
w zakresie dróg i mostów
Upr. Nr WZDP-8-445/81/66

TABELA WYRÓWNAŃ MASĄ MINERAI

dr.pow. Mazury - Jabłoń Kościelna

PIKIETAŻ		POWIERZCHNIE		POWIERZCHNIE ŚREDNIE		ODLEGŁ	OBJĘTOŚĆ ROBÓT		ZUŻYCIE NA MIEJ	NADMIAR OBJĘTOŚCI		SUMA	
												ODKŁAD	DOKOP
		P_{WYKOP}	P_{NASYP}	P_{WYKOP}	P_{NASYP}	$L_{ODCINKA}$	V_{WYKOP}	V_{NASYP}	$V_{(NA\ MIEJSCU}$	V_{WYKOP}	V_{NASYP}	$V_{ODKŁAD}$	V_{DOKOP}
[km]	[m]	[m²]	[m²]	[m²]	[m²]	[m]	[m³]	[m³]	[m³]	[m³]	[m³]	[m³]	[m³]
1	2	3	4	5	6	7	8	9	10	12	13	14	15
0	0,00	0,0000	0,1430									0,00	0,00
				0,000	0,137	26,00	0,00	3,55	0,00	0,00	3,55		
0	26,00	0,0000	0,1300									0,00	3,55
				0,000	0,130	24,00	0,00	3,12	0,00	0,00	3,12		
0	50,00	0,0000	0,1300									0,00	6,67
				0,000	0,143	30,00	0,00	4,29	0,00	0,00	4,29		
0	80,00	0,0000	0,1560									0,00	10,96
				0,000	0,156	30,00	0,00	4,68	0,00	0,00	4,68		
0	110,00	0,0000	0,1560									0,00	15,64
				0,000	0,143	27,00	0,00	3,86	0,00	0,00	3,86		
0	137,00	0,0000	0,1300									0,00	19,50
				0,000	0,143	26,00	0,00	3,72	0,00	0,00	3,72		
0	163,00	0,0000	0,1560									0,00	23,22
				0,000	0,148	26,00	0,00	3,85	0,00	0,00	3,85		
0	189,00	0,0000	0,1400									0,00	27,07
				0,000	0,147	30,00	0,00	4,40	0,00	0,00	4,40		
0	219,00	0,0000	0,1530									0,00	31,46
				0,000	0,128	24,00	0,00	3,06	0,00	0,00	3,06		
0	243,00	0,0000	0,1020									0,00	34,52
				0,000	0,116	24,98	0,00	2,90	0,00	0,00	2,90		
0	267,98	0,0000	0,1300									0,00	37,42
				0,000	0,225	30,01	0,00	6,75	0,00	0,00	6,75		
0	297,99	0,0000	0,3200									0,00	44,17
				0,000	0,256	21,35	0,00	5,46	0,00	0,00	5,46		
0	319,34	0,0000	0,1910									0,00	49,63
				0,000	0,236	21,36	0,00	5,03	0,00	0,00	5,03		
0	340,70	0,0000	0,2800									0,00	54,66
				0,000	0,223	29,70	0,00	6,62	0,00	0,00	6,62		
0	370,40	0,0000	0,1660									0,00	61,28
				0,000	0,253	24,60	0,00	6,22	0,00	0,00	6,22		
0	395,00	0,0000	0,3400									0,00	67,50
				0,000	0,354	17,00	0,00	6,01	0,00	0,00	6,01		
0	412,00	0,0000	0,3670									0,00	73,51
				0,000	0,337	5,91	0,00	1,99	0,00	0,00	1,99		
0	417,91	0,0000	0,3060									0,00	75,50
				0,000	0,243	20,62	0,00	5,00	0,00	0,00	5,00		
0	438,53	0,0000	0,1790									0,00	80,50
				0,000	0,205	20,61	0,00	4,21	0,00	0,00	4,21		
0	459,14	0,0000	0,2300									0,00	84,72
				0,000	0,211	15,86	0,00	3,34	0,00	0,00	3,34		
0	475,00	0,0000	0,1910									0,00	88,05
				0,000	0,166	7,80	0,00	1,29	0,00	0,00	1,29		
0	482,80	0,0000	0,1400									0,00	89,35
				0,000	0,128	21,20	0,00	2,70	0,00	0,00	2,70		
0	504,00	0,0000	0,1150									0,00	92,05
				0,000	0,204	26,40	0,00	5,39	0,00	0,00	5,39		

0	530,40	0,0000	0,2930									0,00	97,43
				0,000	0,268	18,60	0,00	4,98	0,00	0,00	4,98		
0	549,00	0,0000	0,2420									0,00	102,41
				0,000	0,179	23,00	0,00	4,11	0,00	0,00	4,11		
0	572,00	0,0000	0,1150									0,00	106,52
				0,000	0,141	20,00	0,00	2,81	0,00	0,00	2,81		
0	592,00	0,0000	0,1660									0,00	109,33
				0,000	0,185	38,00	0,00	7,03	0,00	0,00	7,03		
0	630,00	0,0000	0,2040									0,00	116,36
				0,000	0,255	37,31	0,00	9,51	0,00	0,00	9,51		
0	667,31	0,0000	0,3060									0,00	125,87
				0,000	0,332	29,38	0,00	9,74	0,00	0,00	9,74		
0	696,69	0,0000	0,3570									0,00	135,61
				0,000	0,238	29,37	0,00	6,98	0,00	0,00	6,98		
0	726,06	0,0000	0,1180									0,00	142,58
				0,000	0,155	30,00	0,00	4,64	0,00	0,00	4,64		
0	756,06	0,0000	0,1910									0,00	147,22
				0,000	0,147	35,94	0,00	5,27	0,00	0,00	5,27		
0	792,00	0,0000	0,1020									0,00	152,48
				0,000	0,102	23,00	0,00	2,35	0,00	0,00	2,35		
0	815,00	0,0000	0,1020									0,00	154,83
				0,000	0,109	33,00	0,00	3,58	0,00	0,00	3,58		
0	848,00	0,0000	0,1150									0,00	158,41
				0,000	0,192	22,00	0,00	4,21	0,00	0,00	4,21		
0	870,00	0,0000	0,2680									0,00	162,62
				0,000	0,191	25,00	0,00	4,78	0,00	0,00	4,78		
0	895,00	0,0000	0,1140									0,00	167,40
				0,000	0,171	24,00	0,00	4,10	0,00	0,00	4,10		
0	919,00	0,0000	0,2280									0,00	171,50
				0,000	0,171	19,00	0,00	3,25	0,00	0,00	3,25		
0	938,00	0,0000	0,1140									0,00	174,75
				0,000	0,114	18,00	0,00	2,05	0,00	0,00	2,05		
0	956,00	0,0000	0,1140									0,00	176,80
				0,000	0,100	22,00	0,00	2,20	0,00	0,00	2,20		
0	978,00	0,0000	0,0860									0,00	179,00
				0,000	0,100	22,00	0,00	2,20	0,00	0,00	2,20		
1	0,00	0,0000	0,1140									0,00	181,20
							0,00	**181,20**	**0,00**	**0,00**	**181,20**		

Franciszek Pruszyński
upr. projektant. ...
w zakresie dróg i mostów
Upr. Nr WZDP-...
WZDP-...

TABELA PLANTOWANIA SKARP NASYPÓW

dr.pow. Mazury - Jabłoń Kościelna

Kilometr	Hektometr	Szerokość	Śr. szerokość	Odległość	Powierzchnia
		m.	m.	m	m2
0	0	0,32			
			0,29	26	8
0	26	0,26			
			0,28	24	7
0	50	0,3			
			0,32	30	10
0	80	0,34			
			0,27	30	8
0	110	0,2			
			0,21	27	6
0	137	0,22			
			0,18	26	5
0	163	0,14			
			0,46	26	12
0	189	0,78			
			0,42	30	13
0	219	0,06			
			0,52	24	12
0	243	0,98			
			0,63	24,98	16
0	267,98	0,28			
			0,29	30	9
0	297,98	0,3			
			0,2	21,36	4
0	319,34	0,1			
			0,19	21,36	4
0	340,7	0,28			
			0,14	29,7	4
0	370,4	0			
			0	24,6	-
0	395	0			
			0,13	17	2
0	412	0,26			
			0,31	5,91	2
0	417,91	0,36			
			0,25	20,62	5
0	438,53	0,14			
			0,71	20,61	15
0	459,14	1,28			
			0,95	15,86	15
0	475	0,62			
			0,63	7,8	5
0	482,8	0,64			
			0,47	21,2	10
0	504	0,3			
			0,43	26,4	11
0	530,4	0,56			
			0,95	18,6	18
0	549	1,34			

0	572	0,42
0	592	0,1
0	630	0,1
0	667,31	0,44
0	696,69	0,26
0	726,06	0,24
0	756,06	0,06
0	792	0
0	815	0,04
0	848	0,44
0	870	0,18
0	895	0
0	919	0,14
0	938	0,12
0	956	0,04
0	978	0,04
1	0	0,04

0,88	23	20
0,26	20	5
0,1	38	4
0,27	37,31	10
0,35	29,38	10
0,25	29,37	7
0,15	30	5
0,03	35,94	1
0,02	23	0
0,24	33	8
0,31	22	7
0,09	25	2
0,07	24	2
0,13	19	2
0,08	18	1
0,04	22	1
0,04	22	1

286

Franciszek Pruszyński
upr. projekt. kier. budowy
w zakresie dróg i mostów
Upr. Nr WZDP-8-445/80/90
WZDP-8-335/21/66

TABELA PLANTOWANIA SKARP WYKOPÓW

dr.pow. Mazury - Jabłoń Kościelna

Kilometr	Hektometr	Szerokość	Śr. szerokość	Odległość	Powierzchnia
		m.	m.	m	m2
0	0	1,5			
			1,3	26	34
0	26	1,1			
			1,07	24	26
0	50	1,04			
			0,95	30	29
0	80	0,86			
			0,85	30	26
0	110	0,84			
			1,26	27	34
0	137	1,68			
			1,3	26	34
0	163	0,92			
			0,46	26	12
0	189	0			
			0,5	30	15
0	219	1			
			0,5	24	12
0	243	0			
			0	24,98	-
0	267,98	0			
			0	304,02	-
0	572	0			
			0,62	20	12
0	592	1,24			
			1,96	38	74
0	630	2,68			
			2,7	37,31	101
0	667,31	2,72			
			3	29,38	88
0	696,69	3,28			
			3,02	29,37	89
0	726,06	2,76			
			2,8	30	84
0	756,06	2,84			
			2,86	35,94	103
0	792	2,88			
			2,86	23	66
0	815	2,84			
			2,7	33	89
0	848	2,56			
			2,8	22	62
0	870	3,04			
			2,92	25	73
0	895	2,8			
			2,63	24	63
0	919	2,46			
			2,71	19	51
0	938	2,96			

0	978	2,9	2,93	40	117
1	0	2,84	2,87	22	63

1 356

Franciszek Pruszyński
upr. projekt. i kier. budowy
w zakresie dróg i mostów
Upr. Nr WZDP-8-445/80/66
WZDP-8-445/81/66

WYKAZ ZJAZDÓW DO WYKONANIA

podczas przebudowy dr. pow. Mazury – Jabłoń Kościelna

Lp	Km	Wymiary nawierzchni na zjeździe	Wjazd do :	Przepusty z rur ϕ i długość m
				STRONA PRAWA
1	0+100	7,0x3,0=21,0	pola	założyć Ø 40 cm L=7,50 m
2	0+289	7,0x3,0=21,0	posesji	ist. przepust sklepiony L=6,0 m rozebrać, założyć Ø 40 cm L=7,50 m
3	0+360	7,0x3,0=21,0	posesji	założyć Ø 40 cm L=7,50 m
4	0+395	10,0x6,00=60,0	dr. gm.	(wyk. naw. bitum.3+3 cm na podbudowie żwirowej grub. 20 cm) wymiary naw. 10,00x5,00 +(144-113):4x2
5	0+418	7,0x3,0=21,0	posesji	założyć Ø 40 cm L=7,50 m
6	0+438	7,0x3,0=21,0	posesji	założyć Ø 40 cm L=7,50 m
7	0+465	7,0x3,0=21,0	posesji	założyć Ø 40 cm L=7,50 m
	0+508	7,0x3,0=21,0	posesji	założyć Ø 40 cm L=7,50
9	0+525	7,0x3,0=21,0	posesji	założyć Ø 40 cm L=7,50
10	0+530	7,0x3,0=21,0	posesji	ist. slepiony rozebrać 6,0 m, założyć Ø 40 cm L=7,50 m
11	0+588,50	7,0x3,0=21,0	posesji	ist. slepiony L=6,0 m rozebrać, założyć Ø 40 cm L=7,50 m
12	0+559	7,0x3,0=21,0	posesji	ist. slepiony L=6,0 m rozebrać, założyć Ø 40 cm L=7,50 m
13	0+693	10,0x6,00=60,0	dr.gm.	założyć Ø 40 cm L=10,0 m (wyk. naw. bitum.3+3 cm na podbudowie żwirowej grub. 20 cm) wymiary naw. 10,00x3,50 +(144-113):4x2
14	0+895	7,0x3,0=21,0	pola	założyć Ø 40 cm L=7,50 m
				STRONA LEWA
1	0+057	5,0x3,0=15,0	pola	-
2	0+293	7,0x3,0=21,0	posesji	ist. slepiony L=6,0 m rozebrać, założyć Ø 40 cm L=7,50 m
3	0+323	7,0x3,0=21,0	posesji	ist. Ø 30 cm rozebrać = 6,0 m, założyć Ø 40 cm L=7,50
4	0+375	5,0x3,0=15,0	posesji	-
5	0+388	5,0x3,0=15,0	posesji	-
6	0+458	7,0x3,0=21,0	posesji	ist. Ø 40 cm L=6,0 m rozebrać, założyć Ø 40 cm L=7,50
	0+487	10,0x6,00=60,0	dr. gm.	(wyk. naw. bitum.3+3 cm na podbudowie żwirowej grub. 20 cm) wymiary naw. 10,00x3,50 +(144-113):4x2
8	0+528	7,0x3,0=21,0	posesji.	-
9	0+693	10,0x6,00=60,0	dr.gm.	założyć Ø 40 cm L=10,0 m (wyk. naw. bitum.3+3 cm na podbudowie żwirowej grub. 20 cm) wymiary naw. 10,00x3,50 +(144-113):4x2
10	0+724	7,0x3,0=21,0	pola	założyć Ø 40 cm L=7,50 m
11	0+920	7,0x3,0=21,0	pola	założyć Ø 40 cm L=7,50 m

Razem: - powierzchnia nawierzchni żwirowej grubości 10 cm do wykonania m^2 – 423
- powierzchnia nawierzchni żwirowej grubości 20 cm do wykonania 240 + 4 łuki (144-113):4x8 m^2 - 302
- pow. nawierzchni bitum. grub. 3+3 cm m^2 - 217
- długość przepustów z rur „Wipro" Ø 40 cm do wbudowania m – 147,50
- długość przepustów sklepionych do rozbiórki m – 24
- długość przepustów o Ø 30 - 40 do rozbiórki m – 12,0

Fra[illegible]
upr. [illegible]
w zak[illegible] dro[illegible]
Upr. Nr [illegible]

WYKAZ
krzaków do karczowania podczas przebudowy drogi
pow. Mazury – Jabłoń Kościelna

Lp	Lokalizacja		Długość m		Szero-kość m	Powierzchnia krzaków		
	od km	do km	str. l	str. p		rzadkie m^2	średnie m^2	gęstych m^2
1	0+075	0+187		112	0,50	56		
2	0+926	0+980		54	0,50	27		
3	0+965	1+000	35		0,50	17,50		

Razem 100,50

Franciszek Pruszyński
upr. projekt. i kier. budowy
w zakresie dróg i mostów
Upr. Nr WZDP-8-445/80/66
WZDP-8-445/81/66

WYKAZ DRZEW DO WYKARCZOWANIA

podczas przebudowy dr. pow. Mazury – Jabłoń Kościelna

Lp	Lokalizacja od km do km	Gatunek drzewa	Średnica drzewa cm	Ilość sztuk
			STRONA PRAWA	
1	0+050,50	topola	50	1
2	0+065,50	topola	40	1
3	0+085,00	„	45	1
4	0+114,50	„	45	1
5	0+0175,50 – 0+187,00	„	50	1
			20	1
			STRONA LEWA	
1	0+052,50	topola	70	1
2	0+759,00 – 0+786,00	lipa	30	1
		„	60	1
		„	40	1
3	0+817,00 – 0+877,00	„	30	1
		topola	50	1
		„	70	1
			60	1

Razem: - drzewa o średnicy 16 - 25 cm szt - 1
- drzewa o średnicy 26 - 35 cm szt - 2
- drzewa o średnicy 36 - 45 cm szt - 4
- drzewa o średnicy 46 - 55 cm szt - 3
- drzewa o średnicy 56 - 65 cm szt - 2
- drzewa o średnicy 66 - 75 cm szt - 2

Franciszek Pruszyński
st. projekt. Kier. budowy
w zakresie dróg i mostów
Uprw. Nr WZDP-8-445/80/66
WZDP-8-445/81/66

ZESTAWIENIE SPRZĘTU

Lp.	Nazwa	Jm	Ilość	Cena jedn.	Wartość
1.	koparka 0.25 m3	m-g	1.2634	0.00	0.00
2.	koparka 0.25 m3	m-g	31.9096	0.00	0.00
3.	spycharka gąsienicowa 55 kW (75 KM)	m-g	15.0381	0.00	0.00
4.	spycharka gąsienicowa 74 kW (100 KM)	m-g	2.6240	0.00	0.00
5.	równiarka samojezdna 74 kW (100KM)	m-g	1.4194	0.00	0.00
6.	walec statyczny samojezdny	m-g	69.6422	0.00	0.00
7.	walec statyczny samojezdny 4-6 t	m-g	12.1766	0.00	0.00
8.	walec statyczny samojezdny 4-6 t	m-g	12.1766	0.00	0.00
9.	walec statyczny samojezdny ogumiony	m-g	57.6077	0.00	0.00
10.	piła motorowa łańcuchowa 4.2 KM	m-g	5.3420	0.00	0.00
11.	żuraw samochodowy 4 t	m-g	1.5600	0.00	0.00
12.	wciągarka ręczna	m-g	1.0749	0.00	0.00
13.	ciągnik kołowy	m-g	10.3077	0.00	0.00
14.	samochód dostawczy	m-g	7.5000	0.00	0.00
15.	przyczepa skrzyniowa	m-g	16.8389	0.00	0.00
16.	przyczepa dłużycowa	m-g	1.8883	0.00	0.00
17.	samochód samowyładowczy 5 t	m-g	262.3386	0.00	0.00
18.	samochód samowyładowczy 5 t'	m-g	3.7940	0.00	0.00
19.	samochód samowyładowczy 5-10t	m-g	76.4460	0.00	0.00
20.	samochód samowyładowczy 5-10 t	m-g	120.6789	0.00	0.00
21.	rozkładarka mas bitumicznych o szer. 3,5 m	m-g	81.9610	0.00	0.00
22.	sprężarka powietrza spalinowa 4-5 m3/min	m-g	56.5440	0.00	0.00
				RAZEM	

Słownie: zero i 00/100 zł

Franciszek Prusaczyk
upr. projekt. nadz. budowlany
w zakresie dróg i mostów
Upr. Nr WZDP-R-4[illegible]
WZDP-P-[illegible]

ZESTAWIENIE ROBOCIZNY

Lp.	Nazwa	Jm	Ilość	Cena jedn.	Wartość
1.	robocizna	r-g	2642.9602	0.00	0.00
				RAZEM	

Słownie: zero i 00/100 zł

Franciszek Pruszyński
upr. projekt. bez. budow.
w zakresie dróg i mostów
upr. Nr WZDP-8-445/81/96
WZDP 8-445/81/96

ZESTAWIENIE MATERIAŁÓW

dr. pow. Mazury - Jabłoń Kościelna

Lp.	Nazwa	Jm	Ilość	Cena jedn.	Wartość
1.	lepik asfaltowy stosowany na gorąco	kg	328.3500	0.00	0.00
2.	słupki z rur stalowych o średnicy 50 mm	kg	119.9000	0.00	0.00
3.	tablice znaków drogowych odblaskowych	szt	11.0000	0.00	0.00
4.	piasek	m^3	0.3795	0.00	0.00
5.	pospółka	m^3	126.3210	0.00	0.00
6.	żwir	m^3	10.0245	0.00	0.00
7.	cement portlandzki zwykły bez dodatków "35"	t	0.2145	0.00	0.00
8.	mieszanka mineralno-asfaltowa, KR-1 wyrównawcza	t	441.4032	0.00	0.00
9.	mieszanka mineralno-asfaltowa,KR-1 wiążąca	t	365.2407	0.00	0.00
10.	mieszanka mineralno-asfaltowa, KR-1 ścieralna	t	384.0179	0.00	0.00
11.	mieszanka mineralno-asfaltowa, KR-1 wiążąca	t	15.2009	0.00	0.00
12.	woda	m^3	11.6575	0.00	0.00
13.	słupki drewniane iglaste śr. 70 mm dla dróg i wałów	m^3	0.1040	0.00	0.00
14.	rury betonowe "Wipro" śr. 40 cm	m	159.6500	0.00	0.00
15.	rury betonowe "Wipro" śr. 30 cm	m	10.3000	0.00	0.00
16.	materiały pomocnicze	zł			0.00
				RAZEM	

Słownie: zero i 00/100 zł

Franciszek Pruszyński
upr. projekt. kier. budowy
w zakresie dróg i mostów
Upr. Nr WZDP-8-445/80/66
WZDP-8-445/81/66

Norma PRO Wersja 4.01, Marzec 2003 r.

65