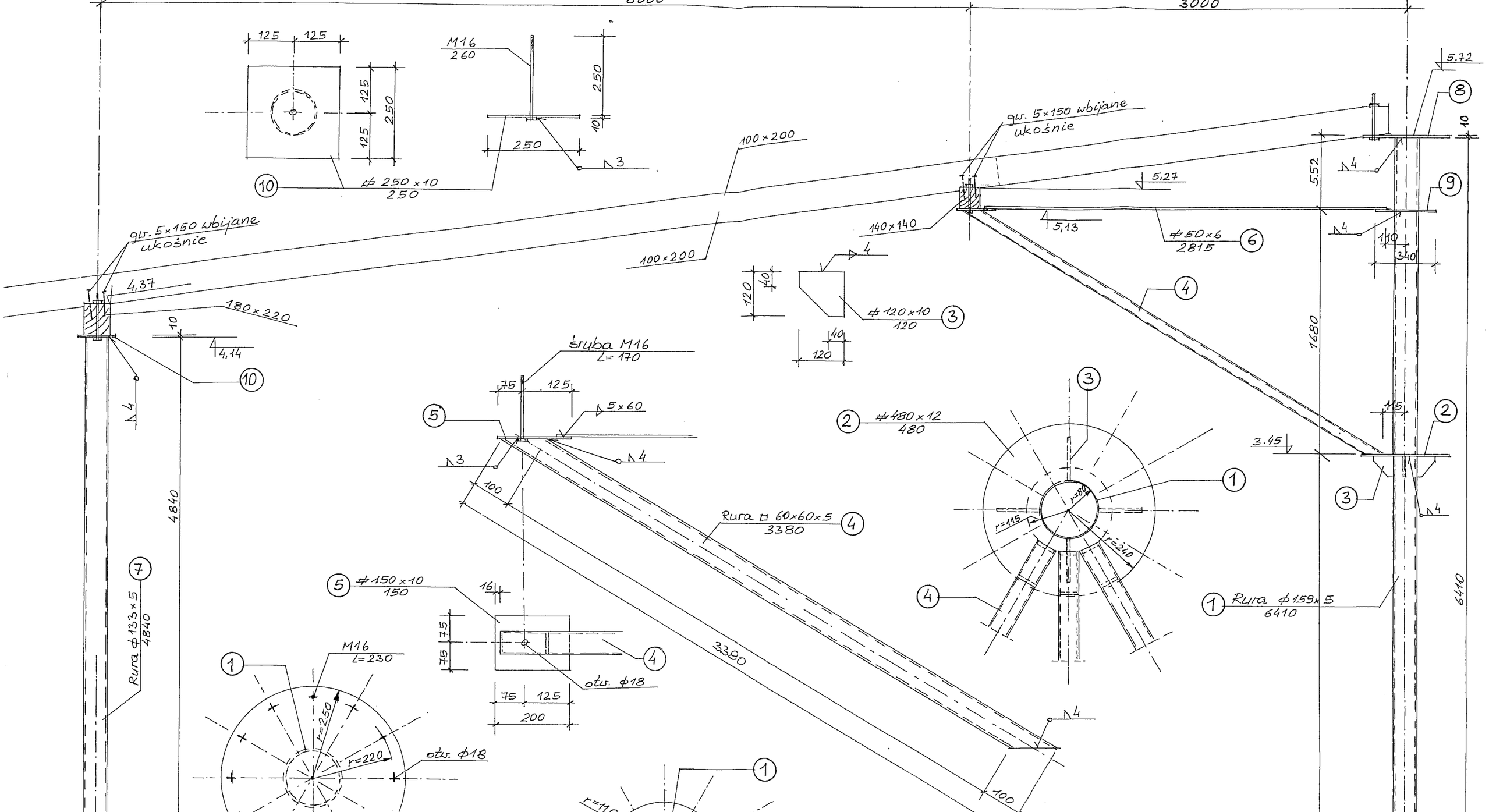

FORMAT	PRACOWNIA ARCHITEKTURY JAROSŁAW WOŁOSIEWICZ 15-066 BIAŁYSTOK, ul.MODLIŃSKA 12 m 25 TEL/FAX: 085 7324-323
TEMAT:	Inwestycja polegająca na zagospodarowaniu terenu oraz budowie, przebudowie i remoncie budynków wchodzących w skład Zespołu Szkół Rolniczych im.Stefanii Karpowicz w Krzyżewie, gm.Sokoły dotyczących realizacji zadania pt. „Eksploracja walorów przyrodniczych Narwiańskiego Parku Narodowego" na działkach o nr ew. gr.101;102;81/2 i 38;/2 położonych w obrębie gruntów wsi Krzyżewo, gmina Sokoły.
INWESTOR:	Zespół Szkół Rolniczych im. Stefanii Karpowicz w Krzyżewie 18-218 Sokoły, Krzyżewo 32
OBIEKT :	Budowa wiaty-padoku
NAZWA RYS.:	PRZEKRÓJ I SZCZEGÓŁY
DATA: 6.11.2009	STADIUM: W. / SKALA: 1:50 / NR RYS.: 3K
AUTOR: inż. Henryk Stypułkowski up. BŁ/91/85 i BŁ1/92	SPRAWDZAJĄCY: mgr inż. Bogdan J. Arłukiewicz up. BŁ/50/88 i BŁ/27/92